GIGABYTE™

P2542

USER'S MANUAL

使 用 手 冊

● 繁體中文

V3.0

* Images Used for Reference Only

感謝您選擇技嘉P2542筆記型電腦！

為協助您順利使用技嘉筆記型電腦，我們特地設計此快速安裝說明。如果您需要更多關於電腦功能，歡迎上技嘉官方網站 www.gigabyte.tw查詢。產品實際規格以出貨為準，如有異動恕不另行通知。

1 請檢查包裝內配件

變壓器

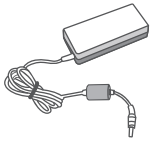

電池

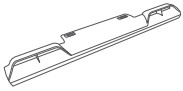

使用手冊

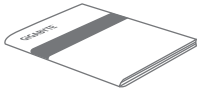

電源線

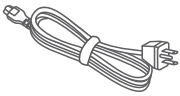

驅動程式光碟

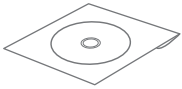

保固卡

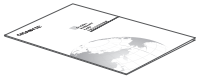

* 以上配件圖示可能會與您實際所購買的機種而有所差異。

2 首次使用GIGABYTE技嘉筆記型電腦

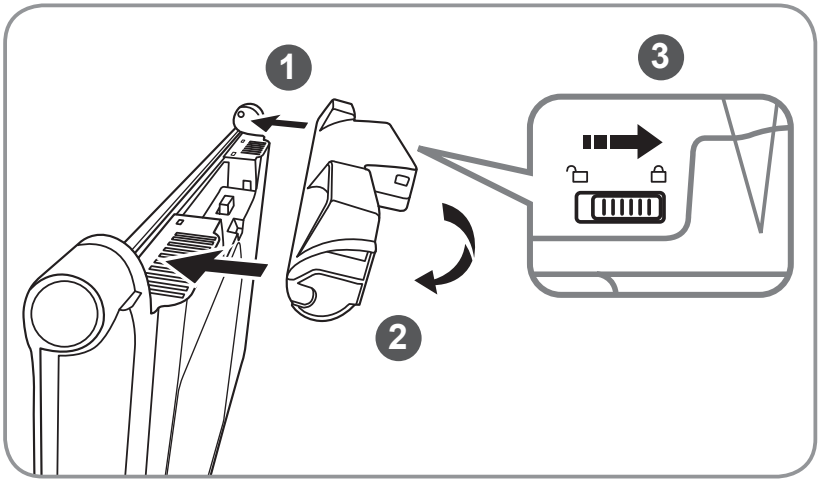

請依下列步驟裝入電池:

1 將電池依指示方向對準插入卡榫。

2 往下旋轉直到"喀"的一聲，即電池已裝妥。

3 接著將鎖定卡榫推至LOCK處。

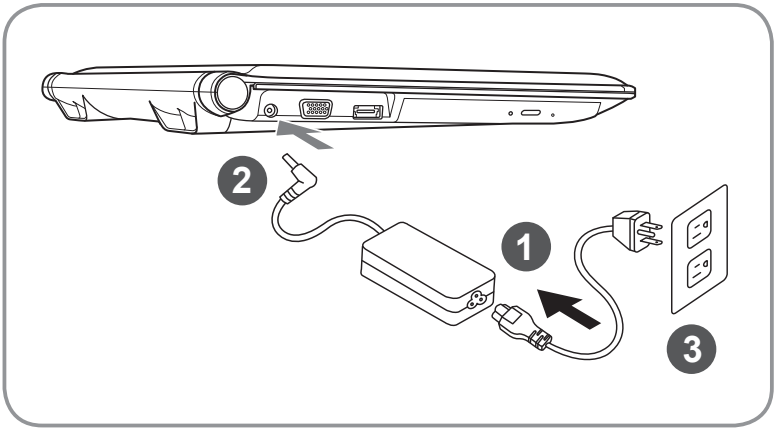

1 將電源線接上變壓器。

2 將變壓器連接到筆記型電腦左側邊的電源插孔。

3 將電源線插入電源插座。

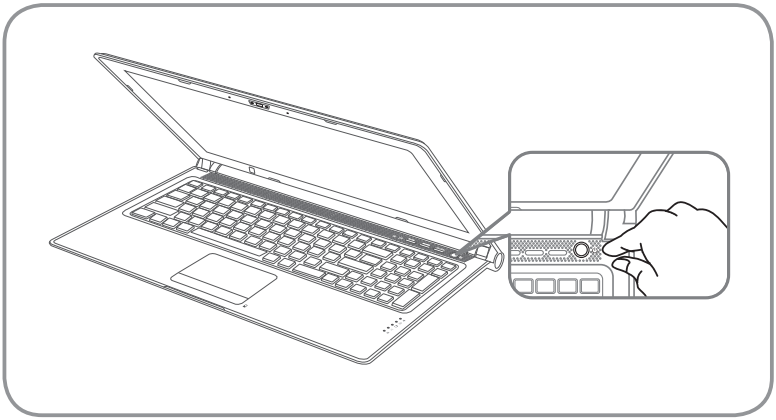

開啟筆記型電腦：

電源指示燈會顯示機器是否為開機狀態。第一次開機時在還未完全進入作業系統前，請勿強制關機。 開啟電源後直到該作業系統配置完成前，音量將無法設定。

開始第一次使用P2542：

根據您的筆記型電腦配置，當您一開機的第一個畫面將會是微軟Windows® 的啟動畫面，請按照該螢幕上的提示和指示完成作業系統的配置。當軟體的許可條款顯示於畫面時，請務必閱讀並按同意後再繼續使用。

3 GIGABYTE技嘉筆記型電腦導覽

上視圖

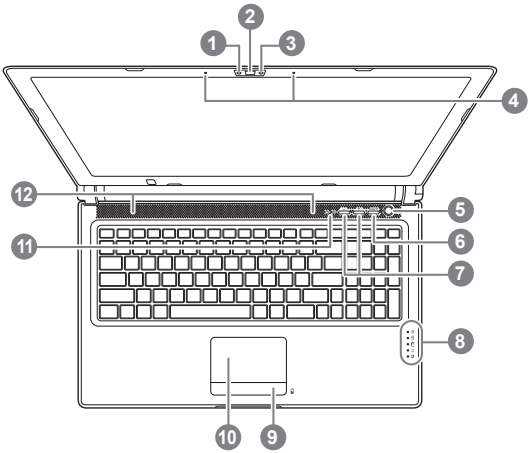

1 視訊指示燈
2 視訊攝影機
3 光源感應器(選配)
4 麥克風
5 電源開關
6 Smart+ 按鈕 ❶
7 音量設定
8 LED 狀態指示燈 ❷
9 電池電量顯示鍵 ❸
10 觸控板
11 數字指示及大寫指示燈
12 立體聲輸出喇叭

❶ 啟動 Smart Manager功能。
- Smart Setup :
  在電腦關閉的狀態下，按下"Smart+"按鈕以啟動 "Smart Setup"，您可以在 Smart Setup 中設定BIOS Setup Utility、Smart Recovery...等功能。
- Smart Manager :
  在Windows®作業系統中，按下 "Smart+" 按鈕以啟動 "Smart Manager"。.

❷ 電源狀態指示燈
電池充電指示燈
硬碟存取指示燈
無線網路指示燈
藍牙指示燈

❸ 在關機狀態裝入電池時，按下此鍵可於LED狀態指示燈顯示現有電池的電量。五燈全亮表示電池量100%，只亮一燈表示電池剩餘量20%。

左視圖

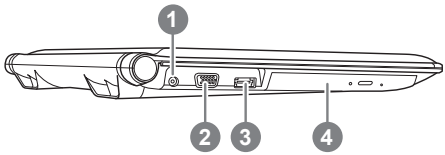

1 電源插孔
2 外接顯示器 (VGA) 埠
3 eSATA/USB Combo
4 光碟機

右視圖

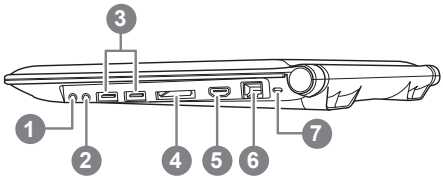

1 麥克風插孔
2 耳機插孔
3 USB 埠 x 2
4 多合一讀卡機 ❹
5 HDMI 埠
6 乙太網路(LAN)埠
7 Kensington防盜鎖孔

❹ 可支援的記憶卡:
- Secure Digital (SD)
- Multi Media Card (MMC)
- Memory Stick (MS)
- Memory Stick PRO (MS PRO)

底視圖

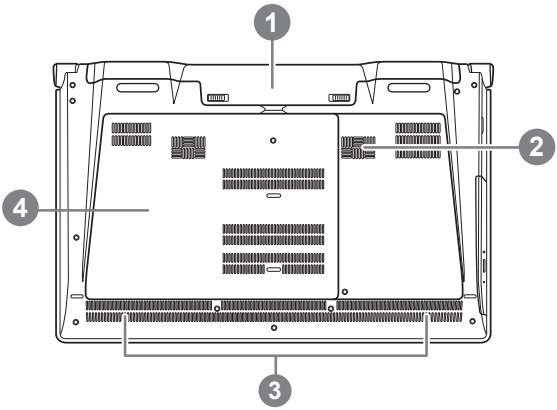

1 電池槽
2 低重音喇叭
3 立體聲輸出喇叭
4 硬碟槽/記憶體槽

4 快速鍵

許多電腦的設定例如螢幕亮度、喇叭音量等可利用電腦的快速鍵直接 調整。如需使用快速鍵，請依下表先按住 <Fn> 鍵，再按下<F1>~<F12>等按鍵。

快速鍵	功能	功能敘述
Fn+F1	睡眠模式	讓電腦進入睡眠模式。
Fn+F2	無線區域網路	開啟/關閉無線區域網路裝置。
Fn+F3	減弱亮度	降低螢幕亮度。
Fn+F4	增強亮度	提高螢幕亮度。
Fn+F5 LCD/	螢幕顯示切換	在電腦螢幕以及外接式顯示器之間切換影像輸出,或者同時顯示。
Fn+F6	觸控板開關	開啟/關閉觸控板。
Fn+F7	喇叭靜音	將喇叭切換為靜音模式。
Fn+F8	減弱音量	降低喇叭音量。
Fn+F9	增大音量	提高喇叭音量。
Fn+F10	N/A	該機種無此項功能。
Fn+F11	藍牙通訊	開啟/關閉藍牙通訊裝置。
Fn+F12	視訊攝影機	開啟/關閉內建視訊攝影機。
Fn+▲ ▼ ◀ ▶	媒體控制鍵	控制多媒體播放.暫停等功能。
Fn+~	螢幕開關	開啟/關閉螢幕
Fn+Esc	光碟機拖盤	退出光碟機拖盤

5 GIGABYTE技嘉專屬軟體

(以下各軟體使用介面、圖示及功能可隨您購買的機種、軟體版本而有所變更。)

• GIGABYTE Smart Manager :

若您購買的電腦出貨已搭載Windows®作業系統，你可以桌面上雙擊Smart Manager捷徑圖示啟動GIGABYTE Smart Manager軟體，您可透過Smart Manager簡易的圖示介面， 輕鬆校調系統相關設定。請注意Smart Manager使用介面、圖示及功能將隨您購買的機種、軟體版本而有所變更，使用方式請依實際所搭載的Smart Manager版本操作。

• GIGABYTE Smart Recovery :

1.若您購買的電腦出貨已搭載Windows®作業系統，透過Smart Recovery您可將系統回復為出廠預設值。請注意Smart Recovery使用介面、圖示及功能將隨您購買的機種、軟體版本而有所變更，使用方式請依實際所搭載的Smart Recovery版本操作。

2.請注意執行Smart Recovery後，所有系統設定及檔案將回復為出廠預設值，請在執行Smart Recovery之前請自行做好檔案備份的工作。

• GIGABYTE Smart Setup :

在電腦關閉的狀態下， 按下SMART按鈕以啟動 "Smart Setup"，您可以在Smart Setup中設定BIOS Setup Utility、Smart Recovery等功能。

選取 "Continue to OS" 選項直接進入作業系統。

選取 "BIOS Setup Utility" 選項進入BIOS設定選項。

選取 "Smart Recovery" 選項進入GIGABYTE Smart Recovery系統還原程式。

選取 "Shutdown" 選項將系統關機。

6 硬體規格

項 目	P2542
中央處理器	第三代Intel® Core™ i7 Quad-Core 處理器
作業系統	正版Windows® 7 / Windows® 8 相容
顯示器	15.6" Full HD 1920X1080 採LED背光模組
記憶體	DDRIII 1600，2個插槽 (最高支援 16GB)
晶片組	Intel® HM77 高速晶片組
獨立顯示卡	● Intel® HD Graphics 4000 NVIDIA® GeForce® GTX 660M GDDR5 2GB， 支援 NVIDIA® Optimus™ 技術。 ● Intel® HD Graphics 4000 NVIDIA® GeForce® GT 650M 2GB， 支援 NVIDIA® Optimus™ 技術。
硬碟	● mSATA 固態硬碟 ● mSATA 固態硬碟 + 2.5" 9.5mm 硬碟 7200rpm ● 2.5" 9.5mm 固態硬碟 ● 2.5" 9.5mm 硬碟 7200rpm
光碟機	● Super-Multi DVD Drive ● Blu-Ray DVD Combo Drive ● Blu-Ray Rewritable Drive，BDXL支援
音效	1.5瓦揚聲器*4，低重音喇叭*1，內建式麥克風。
I/O 連接	USB(3.0)*2，eSATA/USB(2.0) Combo*1，HDMI，D-Sub，RJ45， 麥克風與耳機插孔，四合一讀卡機 (支援SD/MMC/MS/MS Pro)，電源輸入。
通訊	內建高速網路 10/100/1000 Mbps
	802.11b/g/n
	內建藍牙 V4.0
視訊鏡頭	130萬畫素
安全裝置	Kensington 防盜鎖孔
電池	6-cell充電式鋰電池，5400mAh，60.75Wh
尺寸	392(W) x 263(D) x 32.1~38.3(H) mm
重量	~2.6公斤(包含光碟機及6-cell 電池)

*以上規格僅供使用者參考，最終設定需視使用者購買的筆記型電腦而定。

7 附錄

■ **保固及客服資訊：**

相關保固條款及客服資訊請參考隨貨所附之保固保證書，或參考技嘉技術服務區網站。

http://www.gigabyte.tw/support-downloads/technical-support.aspx

■ FAQ：

相關常見問題請參考技嘉常見問題網站。

http://www.gigabyte.tw/support-downloads/faq.aspx