GA-P35-DS4

เมนบอร์ดซ็อกเก็ต LGA775 สำหรับตระกูลโปรเซสเซอร์ Intel® Core™/
ตระกูลโปรเซสเซอร์ Intel® Pentium® /ตระกูลโปรเซสเซอร์ Intel® Celeron®

คู่มือผู้ใช้

การแก้ไขปี 2002

สารบัญ

บทที่ 1 การติดตั้งฮาร์ดแวร 3

1-1 ข้อควรระวังในการติดตั้ง 3

1-2 ข้อมูลจำเพาะของผลิตภัณฑ 4

1-3 การติดตั้ง CPU และตัวระบายความร้อน CPU 7

1-3-1 การติดตั้ง CPU 7

1-3-2 การติดตั้งตัวระบายความร้อน CPU 9

1-4 การติดตั้งหน่วยความจำ 10

1-4-1 การคอนฟิเกอเรชั่นหน่วยความจำดูอัล แชนเนล 10

1-4-2 การติดตั้งหน่วยความจำ 11

1-5 การติดตั้งเอ็กซ์แพนชั่นการ์ด 12

1-6 การติดตั้งแผง SATA 14

1-7 ขั้วต่อแผงด้านหลัง 15

1-8 ขั้วต่อภายใน 17

"*" สำหรับข้อมูลเพิ่มเติมในการใช้ผลิตภัณฑ์นี้ โปรดอ่านคู่มือผู้ใช้เวอร์ชั่นภาษาอังกฤษ

บทที่ 1 การติดตั้งฮาร์ดแวร์

1-1 ข้อควรระวังในการติดตั้ง

เมนบอร์ดประกอบด้วยวงจรไฟฟ้าและชิ้นส่วนที่ละเอียดอ่อนมากมาย ซึ่งอาจเสียหายจากผลของการคายประจุไฟฟ้าสถิตย์ (ESD) ก่อนการติดตั้ง ให้อ่านคู่มือผู้ใช้ และปฏิบัติตามขั้นตอนเหล่านี้ด้วยความระมัดระวัง:

- ก่อนที่จะติดตั้ง อย่าแกะ หรือฉีกสติ๊กเกอร์ S/N (หมายเลขผลิตภัณฑ์) หรือสติ๊กเกอร์รับประกันที่ตัวแทนจำหน่ายของคุณติดไว้ ในการตรวจสอบการรับประกันจำเป็นต้องใช้สติ๊กเกอร์เหล่าน
- ถอดไฟ AC ออกโดยการดึงปลั๊กสายไฟออกจากเต้าเสียบไฟฟ้าทุกครั้ง ก่อนที่จะติดตั้ง หรือถอดเมนบอร์ด หรืออุปกรณ์ฮาร์ดแวร์อื่น
- เมื่อเชื่อมต่ออุปกรณ์ฮาร์ดแวร์เข้ากับขั้วต่อภายในบนเมนบอร์ด ตรวจดูให้แน่ใจว่าได้เสียบอย่างมั่นคงและแน่นหนา
- ในขณะที่จับเมนบอร์ด หลีกเลี่ยงการสัมผัสถูกตัวนำโลหะ หรือขั้วต่อใดๆ
- วิธีที่ดีที่สุดก็คือ สวมสายรัดข้อมือสำหรับคายประจุไฟฟ้าสถิตย์ (ESD) ในขณะที่ทำงานกับชิ้นส่วนอิเล็กทรอนิกส์ เช่น เมนบอร์ด, CPU หรือหน่วยความจำ ถ้าคุณไม่มีสายรัดข้อมือ ESD, แรกสุด ทำให้มือแห้ง และสัมผัสวัตถุที่เป็นโลหะก่อน เพื่อกำจัดประจุไฟฟ้าสถิตย์
- ก่อนที่จะติดตั้งเมนบอร์ด โปรดวางเมนบอร์ดไว้บนแผ่นป้องกันไฟฟ้าสถิตย์ หรือภายในภาชนะที่มีการป้องกันไฟฟ้าสถิตย์
- ก่อนที่จะถอดปลั๊กสายเคเบิลเพาเวอร์ซัพพลายจากเมนบอร์ด ตรวจดูให้แน่ใจว่าปิดเพาเวอร์ซัพพลายแล้ว
- ก่อนที่จะเปิดเครื่อง ตรวจดูให้แน่ใจว่าแรงดันไฟฟ้าของเพาเวอร์ซัพพลาย ถูกตั้งค่าไว้ตรงตามมาตรฐานแรงดันไฟฟ้าของท้องถิ่น
- ก่อนที่จะใช้ผลิตภัณฑ์ โปรดตรวจสอบว่าสายเคเบิลและขั้วต่อเพาเวอร์ทั้งหมดของชิ้นส่วนฮาร์ดแวร์ของคุณเชื่อมต่ออยู่
- เพื่อป้องกันความเสียหายต่อเมนบอร์ด อย่าให้สกรูสัมผัสกับวงจรไฟฟ้าหรือชิ้นส่วนใดๆ ของเมนบอร์ด
- ตรวจดูให้แน่ใจว่าไม่มีสกรู หรือชิ้นส่วนโลหะใดๆ วางอยู่บนเมนบอร์ด หรือภายในตัวเครื่องคอมพิวเตอร
- อย่าวางระบบคอมพิวเตอร์ไว้บนพื้นผิวที่ไม่สม่ำเสมอ
- อย่าวางระบบคอมพิวเตอร์ในสภาพแวดล้อมที่มีอุณหภูมิสูง
- การเปิดคอมพิวเตอร์ระหว่างกระบวนการติดตั้ง อาจทำให้เกิดความเสียหายต่อชิ้นส่วนของระบบ รวมทั้งเกิดอันตรายต่อผู้ใช้
- ถ้าคุณไม่แน่ใจเกี่ยวกับขั้นตอนการติดตั้งใดๆ หรือมีปัญหาเกี่ยวกับการใช้ผลิตภัณฑ์ โปรดปรึกษาช่างเทคนิคคอมพิวเตอร์ที่ได้รับการรับรอง

ไทย

1-2 ข้อมูลจำเพาะของผลิตภัณฑ

CPU	◆ สนับสนุนการทำงานของโปรเซสเซอร Intel® Core™ 2 Extreme/ โปรเซสเซอร์ Intel® Core™ 2 Quad/โปรเซสเซอร์ Intel® Core™ 2 Duo/ โปรเซสเซอร Intel® Pentium® processor Extreme Edition/โปรเซสเซอร Intel® Pentium® D/ โปรเซสเซอร์ Intel® Pentium® 4 Extreme Edition/โปรเซสเซอร์ Intel® Pentium® 4/ โปรเซสเซอร์ Intel® Celeron® ในแพคเกจ LGA 775 (ไปที่เว็บไซต์ของ GIGABYTE สำหรับรายการ CPU ที่สนับสนุนล่าสุด) ◆ สนับสนุน Intel® Hyper-Threading Technology ◆ แคช L2 แตกต่างกันไปตาม CPU
ฟรอนต์ไซด์บัส	◆ 1333/1066/800 MHz FSB
ชิปเซ็ต	◆ นอร์ธบริดจ์: ชิปเซ็ต Intel® P35 ◆ เซาธ์บริดจ์: Intel® ICH9R
หน่วยความจำ	◆ ซ็อกเก็ต DIMM DDR2 1.8V x 4 สนับสนุนหน่วยความจำระบบสูงสุด 8 GB (หมายเหตุ 1) ◆ สถาปัตยกรรมหน่วยความจำดูอัลแชนเนล ◆ สนับสนุนโมดูลหน่วยความจำ DDR2 1066/800/667 MHz (ไปที่เว็บไซต์ของ GIGABYTE สำหรับรายการหน่วยความจำที่สนับสนุนล่าสุด)
เสียง	◆ Realtek ALC889A codec ◆ เสียงไฮเดฟฟินิชั่น ◆ 2/4/5.1/7.1 แชนเนล ◆ สนับสนุนระบบ DTS (dts NEO:PC) ◆ สนับสนุน S/PDIF เข้า/ออก ◆ สนับสนุน CD เข้า
LAN	◆ ชิป Realtek 8111B (10/100/1000 Mbit)
เอ็กซ์แพนชั่นสล็อต	◆ สล็อต PCI Express x16 x 2 (สล็อต PCIE_16_1 สนับสนุน x16; PCIE_16_2 สนับสนุน x4) ◆ สล็อต PCI Express x1 x 3 (แชร์กับสล็อต PCIE_16_2) (หมายเหตุ 2) ◆ สล็อต PCI x 2
อินเตอร์เฟซที่เก็บข้อมูล	◆ เซาธ์บริดจ์: - ขั้วต่อ SATA 3Gb/s x 6 (SATAII0, SATAII1, SATAII2, SATAII3, SATAII4, SATAII5) สนับสนุนอุปกรณ์ SATA 3Gb/s สูงถึง 6 ตัว - สนับสนุน SATA RAID 0, RAID 1, RAID 5 และ RAID 10 ◆ ชิป GIGABYTE SATA2: - ขั้วต่อ IDE x 1 สนับสนุน ATA-133/100/66/33 และอุปกรณ์ IDE 2 ตัว - ขั้วต่อ SATA 3Gb/s x 2 (GSATAII0, GSATAII1) สนับสนุนอุปกรณ์ SATA 3Gb/s 2 ตัว - สนับสนุน SATA RAID 0, RAID 1 และ JBOD ◆ ชิป iTE IT8718: - ขั้วต่อฟล็อปปี้ดิสก์ไดรฟ์ x 1 สนับสนุนฟล็อปปี้ดิสก์ไดรฟ์ 1 ตัว
IEEE 1394	◆ ชิป T.I. TSB43AB23 ◆ พอร์ต IEEE 1394a มากถึง 3 พอร์ต (2 พอร์ตที่แผงด้านหลัง, 1 พอร์ตบนแผ่นโลหะยึด IEEE 1394 ที่เชื่อมต่อไปยังหัวเสียบ IEEE 1394 ภายใน)

USB	◆	ในตัวในเซาธ์บริดจ์
	◆	พอร์ต USB 2.0/1.1 มากถึง 12 พอร์ต (8 พอร์ตที่แผงด้านหลัง, 4 พอร์ตบนแผ่นโลหะยึด USB ไปยังหัวเสียบ USB ภายใน)
ขั้วต่อภายใน	◆	ขั้วต่อเพาเวอร์หลัก ATX 24 พิน x 1
	◆	ขั้วต่อเพาเวอร์ 12V ATX 8 พิน x 1
	◆	ขั้วต่อเพาเวอร์ 12V PCIe 4 พิน x 1
	◆	ขั้วต่อฟล็อปปี้ดิสก์ไดรฟ์ x 1
	◆	ขั้วต่อ IDE x 1
	◆	ขั้วต่อ SATA 3Gb/s x 8
	◆	หัวเสียบพัดลม CPU x 1
	◆	หัวเสียบพัดลมระบบ x 2
	◆	หัวเสียบพัดลมเพาเวอร์ x 1
	◆	หัวเสียบพัดลมนอร์ธบริดจ์ x 1
	◆	หัวเสียบแผงด้านหน้า x 1
	◆	หัวเสียบเสียงที่แผงด้านหน้า x 1
	◆	ขั้วต่อ CD เข้า x 1
	◆	หัวเสียบ S/PDIF เข้า x 1
	◆	หัวเสียบ S/PDIF ออก x 1
	◆	หัวเสียบ USB 2.0/1.1 x 2
	◆	หัวเสียบ IEEE 1394a x 1
	◆	หัวเสียบพอร์ตขนาน x 1
	◆	หัวเสียบพอร์ตอนุกรม x 1
	◆	หัวเสียบ LED เพาเวอร์ x 1
	◆	หัวเสียบการบุกรุกตัวเครื่อง x 1
ขั้วต่อแผงด้านหลัง	◆	พอร์ตแป้นพิมพ์ PS/2 x 1
	◆	พอร์ตเมาส์ PS/2 x 1
	◆	ขั้วต่อ S/PDIF โคแอ็กเซียลออก x 1
	◆	ขั้วต่อ S/PDIF ออปติคัลออก x 1
	◆	พอร์ต USB 2.0/1.1 x 8
	◆	พอร์ต IEEE 1394a x 2
	◆	พอร์ต RJ-45 x 1
	◆	แจ็คเสียง x 6 (เซ็นเตอร์/ลำโพงซับวูเฟอร์ออก/ลำโพงหลังออก/ลำโพงข้างออก/สัญญาณเข้า/สัญญาณออก/ไมโครโฟน)
คอนโทรลเลอร์ I/O	◆	ชิป iTE IT8718
การตรวจดูแลฮาร์ดแวร์	◆	การตรวจจับแรงดันไฟฟ้าระบบ
	◆	การตรวจจับอุณหภูมิ CPU/ระบบ
	◆	การตรวจจับความเร็วพัดลม CPU/ระบบ/เพาเวอร์
	◆	การเตือน CPU ร้อนเกินไป
	◆	การเตือนพัดลม CPU/ระบบ/เพาเวอร์ล้มเหลว
	◆	การควบคุมความเร็วพัดลม CPU

ไทย

BIOS	◆ แฟลช 8 Mbit x 2 ◆ ใช้ AWARD BIOS ของแท้ ◆ สนับสนุน Dual BIOS™ ◆ PnP 1.0a, DMI 2.0, SM BIOS 2.3, ACPI 1.0b
คุณสมบัติพิเศษ	◆ สนับสนุน @BIOS ◆ สนับสนุน ศูนย์ดาวน์โหลด ◆ สนับสนุน Q-Flash ◆ สนับสนุน EasyTune (หมายเหตุ 3) ◆ สนับสนุน Xpress Install ◆ สนับสนุน Xpress Recovery2 ◆ สนับสนุน Virtual Dual BIOS
ซอฟต์แวร์ที่ให้มา	◆ Norton Internet Security (เวอร์ชั่น OEM)
การโอเวอร์คล็อก	◆ การปรับแรงดันไฟฟ้าในโปรแกรมตั้งค่า BIOS (CPU/DDR2/PCIe/FSB/(G)MCH) อนุญาตให้คุณ: - เพิ่มแรงดันไฟฟ้า CPU (หมายเหตุ 4) - เพิ่มแรงดันไฟฟ้า DDR2 ตั้งแต่ 0.05V ถึง 1.55V โดยเพิ่มครั้งละ 0.05V - เพิ่มแรงดันไฟฟ้า PCIe ตั้งแต่ 0.05V ถึง 0.35V โดยเพิ่มครั้งละ 0.05V - เพิ่มแรงดันไฟฟ้า FSB ตั้งแต่ 0.05V ถึง 0.35V โดยเพิ่มครั้งละ 0.05V - เพิ่มแรงดันไฟฟ้า (G)MCH ตั้งแต่ 0.025V ถึง 0.375V โดยเพิ่มครั้งละ 0.025V ◆ การปรับความถี่ในโปรแกรมตั้งค่า BIOS (CPU/DDR2/PCIe) อนุญาตให้คุณ: - ปรับความถี่โฮสต์ CPU จาก 100 MHz ถึง 700 MHz โดยเพิ่มครั้งละ 1 MHz - ปรับความถี่ DDR2 - ปรับความถี่ PCI Express x16 จาก 90 MHz ถึง 150 MHz โดยเพิ่มครั้งละ 1 MHz
ระบบปฏิบัติการ	◆ สนับสนุน Microsoft® Windows® Vista/XP/2000 (หมายเหตุ 5)
ฟอร์มแฟคเตอร์	◆ ฟอร์มแฟคเตอร์ ATX; 30.5 ซม.X24.4 ซม.

(หมายเหตุ 1) เนื่องจากข้อจำกัดของระบบปฏิบัติการ Windows XP 32 บิต, เมื่อติดตั้งหน่วยความจำมากกว่า 4 GB, ขนาดหน่วยความจำที่แท้จริงที่แสดงจะน้อยกว่า 4 GB

(หมายเหตุ 2) เมื่อสล็อต PCI Express x16 ที่สอง (PCIE_16_2) กำลังใช้อยู่, สล็อต PCI Express x1 สามสล็อตจะใช้ไม่ได

(หมายเหตุ 3) ฟังก์ชั่นที่ใช้ได้ใน Easytune อาจแตกต่างกันไปตามรุ่นของเมนบอร์ด

(หมายเหตุ 4) ช่วงแรงดันไฟฟ้า CPU ที่ปรับได้ ขึ้นอยู่กับ CPU ที่กำลังใช

(หมายเหตุ 5) เนื่องจากข้อจำกัดของชิปเซ็ต, ไดรเวอร์ Intel ICH9R RAID ไม่สนับสนุนระบบปฏิบัติการ Windows 2000

1-3 การติดตั้ง CPU และตัวระบายความร้อน CPU

CAUTION

อ่านคำแนะนำต่อไปนี้ ก่อนที่คุณจะเริ่มติดตั้ง CPU:

- ตรวจดูให้แน่ใจว่าเมนบอร์ดสนับสนุน CPU
  (ไปที่เว็บไซต์ของ GIGABYTE สำหรับรายการ CPU ที่สนับสนุนล่าสุด)
- ปิดคอมพิวเตอร์และถอดปลั๊กสายไฟจากเต้าเสียบไฟฟ้าทุกครั้ง ก่อนที่จะติดตั้ง CPU เพื่อป้องกันความเสียหายต่อฮาร์ดแวร์
- ค้นหาพินหมายเลขหนึ่งของ CPU ถ้าวางทิศทางไม่ถูกต้อง CPU จะไม่สามารถใส่ได้ (หรือคุณอาจค้นหารอยบากบนด้านทั้งสองของ CPU และคีย์สำหรับวางบนซ็อกเก็ต CPU)
- ป้ายสารระบายความร้อนบางๆ และทาให้สม่ำเสมอบนพื้นผิวของ CPU
- อย่าเปิดคอมพิวเตอร์ถ้ายังไม่ได้ติดตั้งตัวระบายความร้อน CPU ไม่เช่นนั้น CPU อาจร้อนเกินไป และอาจเสียหายได้
- ตั้งความถี่โฮสต์ของ CPU ตามที่ระบุในข้อมูลจำเพาะของ CPU ไม่แนะนำให้ตั้งค่าความถี่บัสของระบบเกินข้อกำหนดของฮาร์ดแวร์ เนื่องจากการทำเช่นนี้ไม่สอดคล้องกับข้อกำหนดมาตรฐานสำหรับอุปกรณ์ต่อพ่วง ถ้าคุณต้องการตั้งค่าความถี่ให้เกินข้อมูลจำเพาะมาตรฐาน, โปรดดำเนินการให้สอดคล้องกับข้อมูลจำเพาะของฮาร์ดแวร์ของคุณ ซึ่งประกอบด้วย CPU, กราฟฟิกการ์ด, หน่วยความจำ, ฮาร์ดไดรฟ์, ฯลฯ

NOTE

ความต้องการระบบของเทคโนโลยี ไฮเปอร์-เธรดดิ้ง:
(สำหรับข้อมูลเพิ่มเติม ให้ไปที่เว็บไซต์ของ Intel เกี่ยวกับเทคโนโลยี ไฮเปอร์ เธรดดิ้ง)

- Intel® CPU ที่สนับสนุนเทคโนโลยี HT
- ชิปเซ็ตที่สนับสนุนเทคโนโลยี HT
- ระบบปฏิบัติการที่ตั้งค่าให้เหมาะสมกับเทคโนโลยี HT
- BIOS ที่สนับสนุนเทคโนโลยี HT และเปิดทำงานคุณสมบัตินี้ไว้
  (อ่านบทที่ 2, "โปรแกรมตั้งค่า BIOS," "คุณสมบัติ BIOS ชั้นสูง" สำหรับขั้นตอนในการเปิดการทำงานเทคโนโลยี HT)

1-3-1 การติดตั้ง CPU

A. ค้นหาคีย์สำหรับวางบนซ็อกเก็ต CPU บนเมนบอร์ด และรอยบากบน CPU

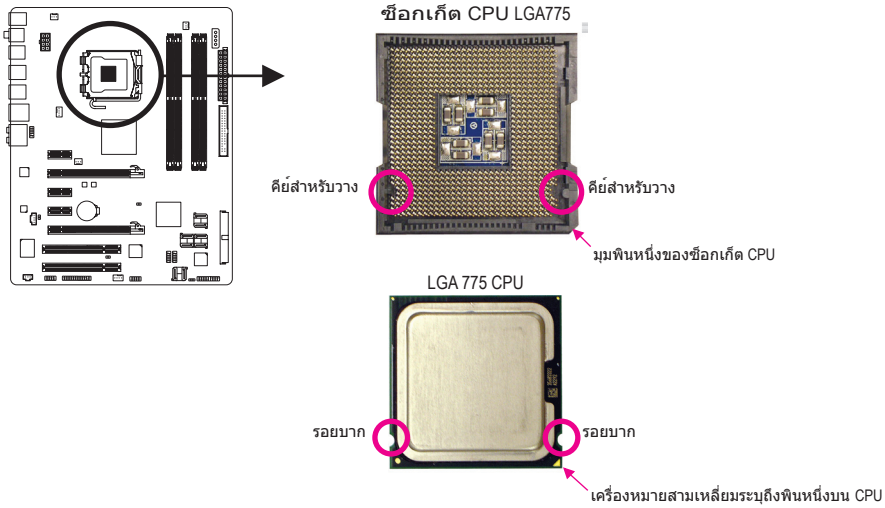

B. ปฏิบัติตามขั้นตอนด้านล่าง เพื่อติดตั้ง CPU ลงในซ็อกเก็ต CPU บนเมนบอร์ดให้ถูกต้อง

CAUTION **ก่อนที่จะติดตั้ง CPU, ตรวจดูให้แน่ใจว่าได้ปิดคอมพิวเตอร์ และถอดปลั๊กสายเพาเวอร์จากเต้าเสียบที่ผนัง เพื่อป้องกันความเสียหายต่อ CPU**

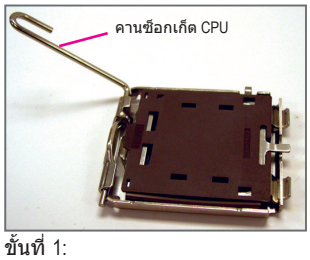

ขั้นที่ 1:
ยกคานซ็อกเก็ต CPU ขึ้นมาให้สุด

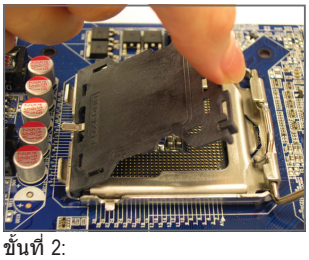

ขั้นที่ 2:
แกะฝาปิดป้องกันซ็อกเก็ตออก

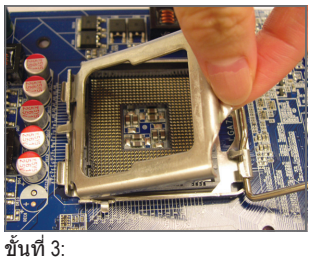

ขั้นที่ 3:
ยกแผ่นโหลดโลหะบนซ็อกเก็ต CPU

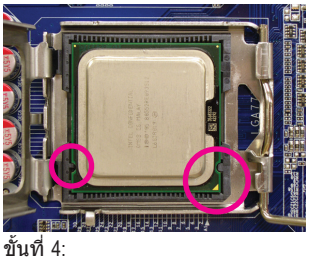

ขั้นที่ 4:
ถือ CPU ด้วยนิ้วหัวแม่มือ และนิ้วชี้ จัดด้านที่มีเครื่องหมายพินหนึ่งของ CPU (รูปสามเหลี่ยม) ให้ตรงกับมุมพินหนึ่งของซ็อกเก็ต CPU (หรือคุณอาจจัดให้รอยบากบน CPU ตรงกับคีย์สำหรับวางบนซ็อกเก็ต) และค่อยๆ ใส่ CPU ลงในตำแหน่ง

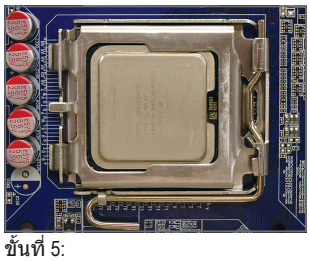

ขั้นที่ 5:
หลังจากที่ใส่ CPU อย่างเหมาะสมแล้ว, ใส่แผ่นโหลดกลับคืน และผลักคานซ็อกเก็ต CPU กลับลงในตำแหน่งล็อค

1-3-2 การติดตั้งตัวระบายความร้อน CPU

ปฏิบัติตามขั้นตอนด้านล่าง เพื่อติดตั้งตัวระบายความร้อน CPU บนเมนบอร์ดให้ถูกต้อง (กระบวนการต่อไปนี้ใช้ตัวระบายความร้อนแบบกล่องของ Intel® เป็นตัวระบายความร้อนตัวอย่าง)

ขั้นที่ 1:
ป้ายสารระบายความร้อนบางๆ และทาให้สม่ำเสมอบนพื้นผิวของ CPU ที่ติดตั้ง

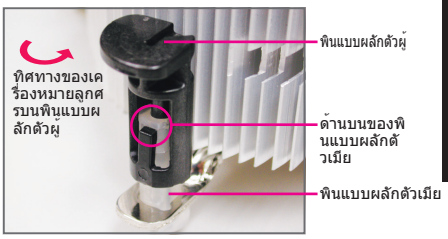

ขั้นที่ 2:
ก่อนที่จะติดตั้งตัวระบายความร้อน, ให้สังเกตทิศทางของเครื่องหมายลูกศร บนพินแบบผลักตัวผู้ (การหมุนพินแบบผลักไปตามทิศทางของลูกศร จะเป็นการถอดตัวระบายความร้อนออก ถ้าหมุนในทางตรงข้ามจะเป็นการติดตั้ง)

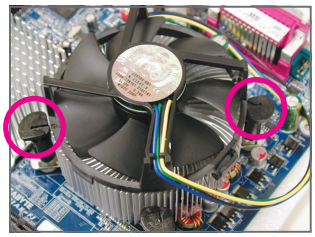

ขั้นที่ 3:
วางตัวระบายความร้อนไว้บน CPU, จัดให้พินแบบผลักทั้ง 4 ตรงกับรูพินบนเมนบอร์ด กดลงบนพินแบบผลักในแนวทแยง

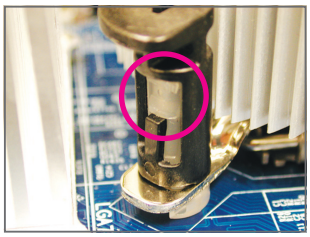

ขั้นที่ 4:
คุณควรได้ยินเสียง "คลิก" เมื่อกดที่พินแบบผลักแต่ละตัว ตรวจสอบว่าพินแบบผลักตัวผู้และตัวเมียนั้นเชื่อมติดกัน (อ่านคู่มือการติดตั้งตัวระบายความร้อน CPU ของคุณ สำหรับขั้นตอนในการติดตั้งตัวระบายความร้อน)

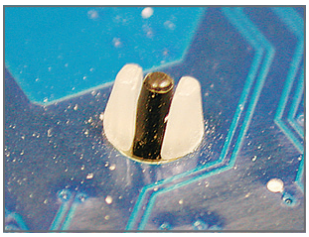

ขั้นที่ 5:
หลังจากการติดตั้ง ตรวจสอบที่ด้านหลังของเมนบอร์ด ถ้าพินแบบผลักถูกใส่เหมือนรูปที่แสดงด้านบน หมายความว่าการติดตั้งนั้นสมบูรณ์

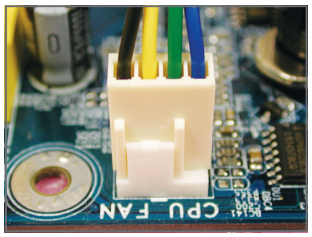

ขั้นที่ 6:
สุดท้าย ให้เสียบขั้วต่อเพาเวอร์ของตัวระบายความร้อน CPU ไปยังหัวเสียบพัดลม CPU (CPU_FAN) บนเมนบอร์ด

NOTE ใช้ความระมัดระวังอย่างเต็มที่ในขณะที่ถอดตัวระบายความร้อน CPU เนื่องจากสารระบายความร้อน/เทประหว่างตัวระบายความร้อน CPU และ CPU อาจติดอยู่กับ CPU การถอดตัวระบายความร้อน CPU อย่างไม่ระวัง อาจทำให้ CPU เสียหายได้

1-4 การติดตั้งหน่วยความจำ

CAUTION

อ่านคำแนะนำต่อไปนี้ ก่อนที่คุณจะเริ่มติดตั้งหน่วยความจำ:

- ตรวจดูให้แน่ใจว่าเมนบอร์ดสนับสนุนหน่วยความจำ แนะนำให้คุณใช้หน่วยความจำที่มีความจุ, ยี่ห้อ, ความเร็ว และชิปตัวเดียวกัน
  (ไปที่เว็บไซต์ของ GIGABYTE สำหรับรายการหน่วยความจำที่สนับสนุนล่าสุด)
- ปิดคอมพิวเตอร์และถอดปลั๊กสายไฟจากเต้าเสียบไฟฟ้าทุกครั้ง ก่อนที่จะติดตั้งหน่วยความจำ เพื่อป้องกันความเสียหายต่อฮาร์ดแวร์
- โมดูลหน่วยความจำมีการออกแบบที่ป้องกันการเสียบผิดด้าน โมดูลหน่วยความจำสามารถติดตั้งได้ในทิศทางเดียวเท่านั้น ถ้าคุณไม่สามารถใส่หน่วยความจำได้ ให้ลองสลับทิศทางดู

1-4-1 การคอนฟิเกอเรชั่นหน่วยความจำดูอัล แชนเนล

Dual Channel DDR2

เมนบอร์ดนี้ ให้ซ็อกเก็ตหน่วยความจำ DDR2 4 ช่อง และสนับสนุนเทคโนโลยี ดูอัล แชนเนล หลังจากที่ติดตั้งหน่วยความจำแล้ว BIOS จะตรวจจับข้อมูลจำเพาะ และความจุของหน่วยความจำโดยอัตโนมัติ การเปิดการทำงานโหมดหน่วยความจำดูอัล แชนเนล จะเพิ่มแบนด์วิดธ์หน่วยความจำดั้งเดิมเป็นสองเท่า

ซ็อกเก็ตหน่วยความจำ DDR2 4 ช่องถูกแบ่งเป็น 2 แชนเนล และแต่ละแชนเนลมีซ็อกเก็ตหน่วยความจำ 2 ช่องดังนี้:

- แชนเนล 0: DDRII1, DDRII2
- แชนเนล 1: DDRII3, DDRII4

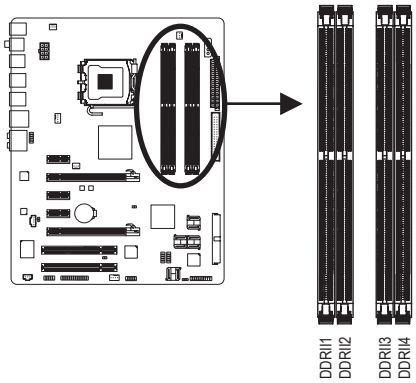

ตารางการคอนฟิเกอเรชั่นหน่วยความจำดูอัล แชนเนล

	DDRII1	DDRII2	DDRII3	DDRII4
สองโมดูล	DS/SS	- -	DS/SS	- -
	- -	DS/SS	- -	DS/SS
สี่โมดูล	DS/SS	DS/SS	DS/SS	DS/SS

(SS=ด้านเดียว, DS=สองด้าน, "- -"=ไม่มีหน่วยความจำ)

เนื่องจากข้อจำกัดของชิปเซ็ต ให้อ่านคำแนะนำต่อไปนี้ ก่อนที่จะติดตั้งหน่วยความจำในโหมดดูอัล แชนเนล

1. โหมดดูอัล แชนเนลไม่สามารถเปิดทำงานได้ ถ้าติดตั้งโมดูลหน่วยความจำ DDR2 ไว้เพียงชิ้นเดียว
2. เมื่อทำงานโหมดดูอัล แชนเนลโดยมีโมดูลหน่วยความจำ 2 หรือ 4 ชิ้น, แนะนำให้ติดตั้งโมดูลหน่วยความจำที่มีความจุ, ยี่ห้อ, ความเร็ว และชิปเดียวกัน และติดตั้งในซ็อกเก็ต DDR2 ที่มีสีเดียวกัน เพื่อให้ได้สมรรถนะดีที่สุด

NOTE

เมื่อติดตั้งโมดูลหน่วยความจำที่มีความจุ และชิปแตกต่างกัน จะมีข้อความบอกว่า หน่วยความจำกำลังทำงานในโหมด Flex Memory ปรากฏขึ้นระหว่างกระบวนการ POST เทคโนโลยี Intel® Flex Memory ให้ความยืดหยุ่นในการอัปเกรด โดยอนุญาตให้สามารถใส่หน่วยความจำขนาดต่างๆ กัน แต่ยังคงมีสมรรถนะ/ทำงานในโหมดดูอัล แชนเนล

1-4-2 การติดตั้งหน่วยความจำ

CAUTION

ก่อนที่จะติดตั้งโมดูลหน่วยความจำ, ตรวจดูให้แน่ใจว่าได้ปิดคอมพิวเตอร์ และถอดปลั๊กสายเพาเวอร์จากเต้าเสียบที่ผนัง เพื่อป้องกันความเสียหายต่อโมดูลหน่วยความจำ

DIMM DDR2 ใช้งานไม่ได้กับ **DIMM DDR** ให้แน่ใจว่าได้ติดตั้ง **DIMM DDR2** บนเมนบอร์ดนี้

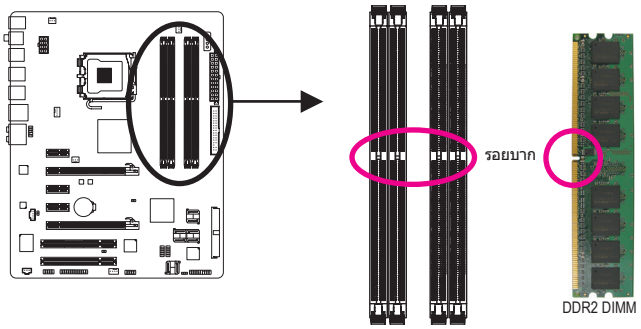

โมดูลหน่วยความจำ DDR2 มีรอยบาก เพื่อให้สามารถใส่ได้ในทิศทางเดียว ปฏิบัติตามขั้นตอนด้านล่างเพื่อติดตั้งโมดูลหน่วยความจำลงในซ็อกเก็ตหน่วยความจำอย่างถูกต้อง

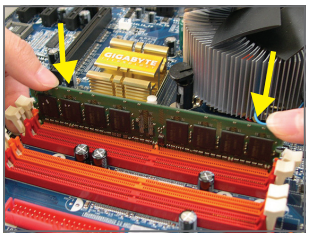

ขั้นที่ 1:
สังเกตทิศทางของโมดูลหน่วยความจำ ขยายคลิปยึดที่ปลายทั้งสองด้านของซ็อกเก็ตหน่วยความจำ วางโมดูลหน่วยความจำบนซ็อกเก็ต ตามที่ระบุในรูปภาพด้านซ้าย, วางนิ้วของคุณที่ขอบบนของหน่วยความจำ, กดหน่วยความจำลง และใส่ลงในซ็อกเก็ตหน่วยความจำในแนวตั้ง

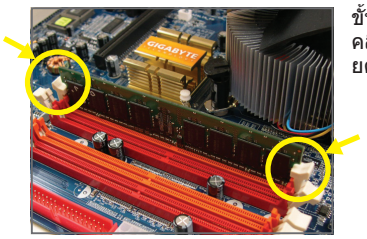

ขั้นที่ 2:
คลิปที่ปลายทั้งสองด้านจะล็อคตัวหน่วยความจำไว้ เมื่อใส่หน่วยความจำอย่างถูกต้อง

1-5 การติดตั้งเอ็กซ์แพนชั่นการ์ด

อ่านคำแนะนำต่อไปนี้ ก่อนที่คุณจะเริ่มติดตั้งเอ็กซ์แพนชั่นการ์ด:

- ตรวจดูให้แน่ใจว่าเมนบอร์ดสนับสนุนเอ็กซ์แพนชั่นการ์ด อ่านคู่มือที่มาพร้อมกับเอ็กซ์แพนชั่นการ์ดอย่างละเอียด
- ปิดคอมพิวเตอร์และถอดปลั๊กสายไฟจากเต้าเสียบไฟฟ้าทุกครั้ง ก่อนที่จะติดตั้งเอ็กซ์แพนชั่นการ์ด เพื่อป้องกันความเสียหายต่อฮาร์ดแวร์

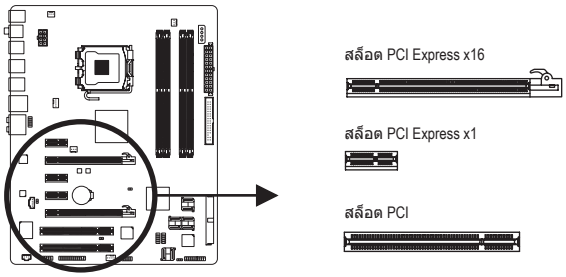

ปฏิบัติตามขั้นตอนด้านล่าง เพื่อติดตั้งเอ็กซ์แพนชั่นการ์ดลงในเอ็กซ์แพนชั่นสล็อตอย่างถูกต้อง

1. ค้นหาเอ็กซ์แพนชั่นสล็อตที่สนับสนุนการ์ดของคุณ แกะฝาปิดสล็อตโลหะจากแผงด้านหลังตัวเครื่อง
2. จัดการ์ดให้ตรงกับสล็อต และกดการ์ดลง จนกระทั่งเสียบลงในสล็อตจนสุด
3. ตรวจดูให้แน่ใจว่าหน้าสัมผัสโลหะบนการ์ดนั้นใส่ลงในสล็อตอย่างสมบูรณ์
4. ใช้สกรูยึดแผ่นโลหะของการ์ดกับแผงด้านหลังของตัวเครื่อง
5. หลังจากติดตั้งเอ็กซ์แพนชั่นการ์ดทั้งหมด ให้ใส่ฝาปิดตัวเครื่องกลับคืน
6. เปิดคอมพิวเตอร์ของคุณ ถ้าจำเป็น, ไปยังโปรแกรมตั้งค่า BIOS เพื่อทำการเปลี่ยนแปลงค่า BIOS ที่จำเป็นสำหรับเอ็กซ์แพนชั่นการ์ดของคุณ
7. ติดตั้งไดรเวอร์ที่ให้มาพร้อมกับเอ็กซ์แพนชั่นการ์ดในระบบปฏิบัติการของคุณ

ตัวอย่าง: การติดตั้ง และถอดกราฟฟิกการ์ด PCI Express x16:

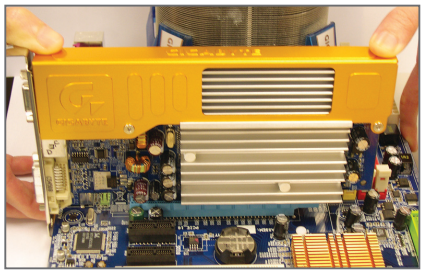

- การติดตั้งกราฟฟิกการ์ด:
  ค่อยๆ ใส่กราฟฟิกการ์ดลงในสล็อต PCI Express x16 ตรวจดูให้แน่ใจว่าสลักสีขาวนั้นล็อคกราฟฟิกการ์ดไว้

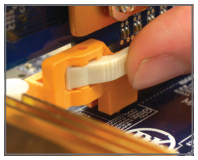

- การถอดการ์ด:
  กดสลักสีขาวที่ปลายของสล็อต PCI Express x16 เพื่อปลดล็อคการ์ด จากนั้นดึงการ์ดขึ้นจากสล็อตตรงๆ

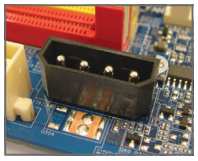

- เมนบอร์ดมีขั้วต่อเพาเวอร์ PCIE_12V ซึ่งสามารถจ่ายพลังงานพิเศษให้กับสล็อต PCI Express x16 บนบอร์ด เมื่อคุณติดตั้งกราฟฟิกการ์ดสองอัน ให้เชื่อมต่อสายเคเบิลเพาเวอร์จากเพาเวอร์ซัพพลายไปยังขั้วต่อนี้

1-6 การติดตั้งแผง SATA

แผง SATA อนุญาตให้คุณเชื่อมต่ออุปกรณ์ SATA ภายนอกเข้ากับระบบของคุณ โดยการขยายพอร์ต SATA ภายในไปยังแผงด้านหลังของตัวเครื่อง

CAUTION

- ปิดระบบของคุณ และสวิตช์เพาเวอร์บนเพาเวอร์ซัพพลาย ก่อนที่จะติดตั้งหรือถอดแผง SATA และสายเคเบิลเพาเวอร์ SATA เพื่อป้องกันความเสียหายต่อฮาร์ดแวร์
- ในขณะติดตั้ง ให้ใส่สายสัญญาณ SATA และสายเคเบิลเพาเวอร์ SATA โดยยึดลงในขั้วต่อที่สัมพันธ์กัน

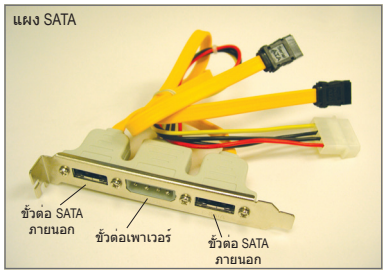

แผง SATA ประกอบด้วยแผง SATA หนึ่งอัน, สายสัญญาณ SATA หนึ่งเส้น และสายเคเบิลเพาเวอร์ SATA หนึ่งเส้น

ปฏิบัติตามขั้นตอนด้านล่างเพื่อติดตั้งแผง SATA:

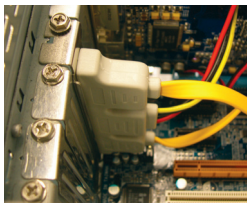

ขั้นที่ 1:
ค้นหาสล็อต PCI ที่ว่าง และยึดแผง SATA เข้ากับแผงด้านหลังของตัวเครื่องโดยใช้สกรู

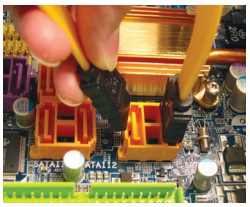

ขั้นที่ 2:
เชื่อมต่อสายเคเบิล SATA จากแผงไปยังพอร์ต SATA บนเมนบอร์ดของคุณ

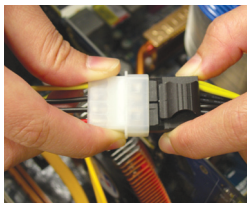

ขั้นที่ 3:
เชื่อมต่อสายเคเบิลเพาเวอร์จากแผงไปยังเพาเวอร์ซัพพลาย

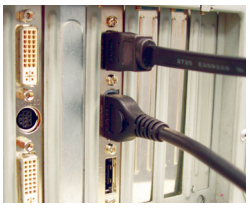

ขั้นที่ 4:
เสียบปลายด้านหนึ่งของสายสัญญาณ SATA ลงในขั้วต่อ SATA ภายนอกบนแผง จากนั้นต่อสายเคเบิลเพาเวอร์ SATA ไปยังขั้วต่อเพาเวอร์บนแผง

ขั้นที่ 5:
เชื่อมต่อปลายอีกด้านหนึ่งของสายสัญญาณ SATA และสายเคเบิลเพาเวอร์ SATA ไปยังอุปกรณ์ SATA ของคุณ สำหรับอุปกรณ์ SATA ในอุปกรณ์ที่มีฝาปิดภายนอก, คุณจำเป็นต้องเชื่อมต่อเฉพาะสายสัญญาณ SATA เท่านั้น ก่อนที่จะเชื่อมต่อสายสัญญาณ SATA, ตรวจดูให้แน่ใจว่าได้ปิดเครื่องอุปกรณ์ภายนอกเรียบร้อยแล้ว

1-7 ขั้วต่อแผงด้านหลัง

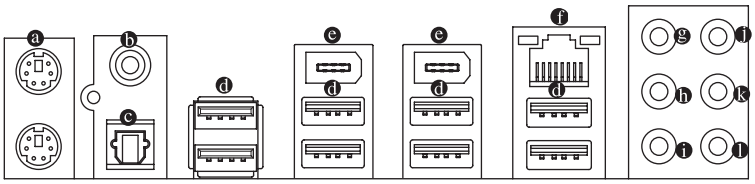

a พอร์ตแป้นพิมพ์ PS/2 และเมาส์ PS/2

ใช้พอร์ตด้านบน (สีเขียว) เพื่อเชื่อมต่อเมาส์ PS/2 และพอร์ตด้านล่าง (สีม่วง) เพื่อเชื่อมต่อแป้นพิมพ์ PS/2

b ขั้วต่อโคแอ็กเซียล S/PDIF ออก

ขั้วต่อนี้ ให้สัญญาณเสียงดิจิตอลออกไปยังระบบเสียงภายนอก ซึ่งสนับสนุนเสียงดิจิตอลจากสายโคแอ็กเซียล ก่อนที่จะใช้คุณสมบัตินี้ ตรวจดูให้มั่นใจว่าระบบเสียงของคุณให้เสียงโคแอ็กเซียลดิจิตอลในขั้วต่อ

c ขั้วต่อออปติคัล S/PDIF ออก

ขั้วต่อนี้ ให้สัญญาณเสียงดิจิตอลออกไปยังระบบเสียงภายนอก ซึ่งสนับสนุนเสียงดิจิตอลจากสายออปติคัล ก่อนที่จะใช้คุณสมบัตินี้ ตรวจดูให้มั่นใจว่าระบบเสียงของคุณให้เสียงออปติคัลดิจิตอลในขั้วต่อ

d พอร์ต USB

พอร์ต USB สนับสนุนข้อกำหนด USB 2.0/1.1 ใช้พอร์ตนี้สำหรับอุปกรณ์ USB เช่น แป้นพิมพ์/เมาส์ USB, เครื่องพิมพ์ USB, แฟลชไดรฟ์ USB เป็นต้น

e พอร์ต IEEE 1394a

พอร์ต IEEE 1394 สนับสนุนข้อกำหนด IEEE 1394a ซึ่งมีคุณสมบัติที่มีความเร็วสูง, แบนด์วิดธ์สูง และความสามารถฮ็อตพลัก ใช้พอร์ตนี้สำหรับอุปกรณ์ IEEE 1394a

f พอร์ต LAN RJ-45

พอร์ต LAN อีเธอร์เน็ตของ Gigabit ให้การเชื่อมต่ออินเตอร์เน็ตที่มีอัตราการรับส่งข้อมูลสูงถึง 1 Gbps ส่วนต่อไปนี้ อธิบายถึงสถานะของ LED บนพอร์ต LAN

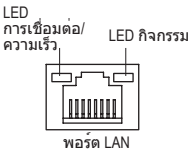

LED การเชื่อมต่อ/ความเร็ว:

สถานะ	คำอธิบาย
สีส้ม	อัตราข้อมูล 1 Gpbs
สีเขียว	อัตราข้อมูล 100 Mpbs
ดับ	อัตราข้อมูล 10 Mpbs

LED กิจกรรม:

สถานะ	คำอธิบาย
กะพริบ	กำลังอยู่ระหว่างการส่งหรือรับข้อมูล
ดับ	ไม่มีการส่งหรือรับข้อมูล

CAUTION

- เมื่อต้องการถอดสายเคเบิลที่เชื่อมต่อกับขั้วต่อที่แผงด้านหลัง แรกสุดให้ถอดสายเคเบิลจากอุปกรณ์ของคุณ จากนั้นถอดสายจากเมนบอร์ด
- ในขณะที่ถอดสายเคเบิล ให้ดึงออกจากขั้วต่อตรงๆ อย่าโยกไปมาทางด้านข้าง เพื่อป้องกันไฟฟ้าช็อตภายในขั้วต่อสายเคเบิล

ไทย

- **แจ็คลำโพงเซ็นเตอร์/ซับวูเฟอร์ ออก (สีส้ม)**
  ใช้แจ็คนี้ เพื่อเชื่อมต่อไปยังลำโพงเซ็นเตอร์/ซับวูเฟอร์ ในระบบเสียง 5.1/7.1 แชนเนล
- **แจ็คลำโพงหลัง ออก (สีดำ)**
  ใช้แจ็คนี้ เพื่อเชื่อมต่อไปยังลำโพงหลัง ในระบบเสียง 4/5.1/7.1 แชนเนล
- **แจ็คลำโพงข้าง ออก (สีเทา)**
  ใช้แจ็คนี้ เพื่อเชื่อมต่อไปยังลำโพงข้าง ในระบบเสียง 7.1 แชนเนล
- **แจ็คสัญญาณเข้า (สีฟ้า)**
  แจ็คสัญญาณเข้ามาตรฐาน ใช้แจ็คเสียงนี้ สำหรับต่อสัญญาณเข้าจากอุปกรณ์ต่างๆ เช่น ออปติคัลไดรฟ์, Walkman เป็นต้น
- **แจ็คสัญญาณออก (สีเขียว)**
  แจ็คสัญญาณออกมาตรฐาน ใช้แจ็คเสียงนี้สำหรับหูฟัง หรือลำโพง 2 แชนเนล แจ็คนี้สามารถใช้เ
  พื่อเชื่อมต่อไปยังลำโพงหน้า ในระบบเสียง 4/5.1/7.1 แชนเนล
- **แจ็คไมโครโฟนเข้า (สีชมพู)**
  แจ็คไมโครโฟนเข้ามาตรฐาน ต้องต่อไมโครโฟนเข้ากับแจ็คนี้

NOTE

นอกเหนือจากการตั้งค่าลำโพงมาตรฐานแล้ว คุณยังสามารถตั้งค่าคอนฟิกแจ็คเสียง ⓑ ~ ⓛ ให้ทำงานในฟังก์ชั่นต่างๆ ผ่านซอฟต์แวร์เสียงได้ด้วย เฉพาะไมโครโฟนเท่านั้น ที่ยังคงต้องเชื่อมต่อเข้ากับแจ็คไมโครโฟนเข้า (ⓛ). ให้อ่านขั้นตอนในการตั้งค่าระบบเสียง 2/4/5.1/7.1 แชนเนลในบทที่ 5 เรื่อง “การตั้งค่าคอนฟิกระบบเสียง 2/4/5.1/7.1 แชนเนล”

1-8 ขั้วต่อภายใน

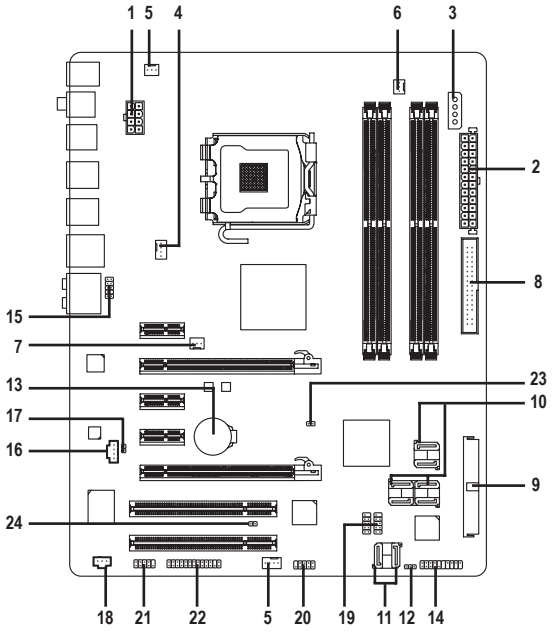

1)	ATX_12V_2X	13)	BAT
2)	ATX (ขั้วต่อเพาเวอร์)	14)	F_PANEL
3)	PCIE_12V	15)	F_AUDIO
4)	CPU_FAN	16)	CD_IN
5)	SYS_FAN1/SYS_FAN2	17)	SPDIF_O
6)	PWR_FAN	18)	SPDIF_IN
7)	NB_FAN	19)	F_USB1/F_USB2
8)	FDD	20)	F1_1394
9)	IDE	21)	COMA
10)	SATAII0/1/2/3/4/5	22)	LPT
11)	GSATAII0/1	23)	CLR_CMOS
12)	PWR_LED	24)	CI

CAUTION

อ่านคำแนะนำต่อไปนี้ ก่อนที่จะเชื่อมต่ออุปกรณ์ภายนอก:
- แรกสุด ตรวจดูให้แน่ใจว่าอุปกรณ์ของคุณมีคุณสมบัติสอดคล้องกับขั้วต่อที่คุณต้องการเชื่อมต่อ
- ก่อนที่จะติดตั้งอุปกรณ์ ให้แน่ใจว่าปิดอุปกรณ์และคอมพิวเตอร์ของคุณ ถอดปลั๊กสายเพาเวอร์จากเต้าเสียบไฟฟ้า เพื่อป้องกันความเสียหายที่จะเกิดกับอุปกรณ์
- หลังจากการติดตั้งอุปกรณ์ และก่อนที่จะเปิดคอมพิวเตอร์ ตรวจดูให้แน่ใจว่าสายเคเบิลอุปกรณ์ต่อกับขั้วต่อบนเมนบอร์ดอย่างแน่นหนา

1/2) ATX_12V_2X/ATX (ขั้วต่อเพาเวอร์ 12V 2x4 และขั้วต่อเพาเวอร์หลัก 2x12)

ด้วยการใช้ขั้วต่อเพาเวอร์, เพาเวอร์ซัพพลายสามารถจ่ายพลังงานที่สม่ำเสมอให้กับองค์ประกอบทั้งหมดบนเมนบอร์ดได้อย่างเพียงพอ ก่อนที่จะเชื่อมต่อขั้วต่อเพาเวอร์ แรกสุดให้ตรวจดูให้แน่ใจว่าเพาเวอร์ซัพพลายปิดอยู่ และอุปกรณ์ทั้งหมดถูกติดตั้งอย่างเหมาะสม ขั้วต่อเพาเวอร์มีการออกแบบที่ป้องกันการเสียบผิดด้าน เชื่อมต่อเพาเวอร์ซัพพลายไปยังขั้วต่อเพาเวอร์ในทิศทางที่ถูกต้อง ขั้วต่อเพาเวอร์ 12V จะจ่ายพลังงานให้กับ CPU เป็นหลัก ถ้าไม่ได้เชื่อมต่อขั้วต่อเพาเวอร์ 12V คอมพิวเตอร์จะไม่เริ่ม

NOTE

- ผู้ผลิต CPU แนะนำให้ใช้เพาเวอร์ซัพพลายที่มีขั้วต่อเพาเวอร์ 12V 2x4 เมื่อใช้ CPU Intel Extreme Edition (130W)
- เพื่อให้ตรงกับความต้องการในการขยายระบบ แนะนำให้ใช้เพาเวอร์ซัพพลายที่สามารถทนต่อการสิ้นเปลืองพลังงานสูงได้ (400W หรือมากกว่า) ถ้าใช้เพาเวอร์ซัพพลายที่ไม่สามารถจ่ายพลังงานได้เพียงพอ ผลลัพธ์อาจทำให้ระบบไม่มีเสถียรภาพ หรือไม่สามารถบูตได้
- ขั้วต่อเพาเวอร์ใช้งานได้กับเพาเวอร์ซัพพลายที่มีขั้วต่อ 12V 2x2 และ 2x10 เมื่อใช้เพาเวอร์ซัพพลายที่มีขั้วต่อเพาเวอร์ 12V 2x4 และ 2x12, ให้แกะฝาป้องกันออกจากขั้วต่อเพาเวอร์ 12V และขั้วต่อเพาเวอร์หลักบนเมนบอร์ด อย่าใส่สายเคเบิลเพาเวอร์ซัพพลายลงในพินภายใต้ฝาปิดป้องกัน เมื่อใช้เพาเวอร์ซัพพลายที่มีขั้วต่อ 12V 2x2 และ 2x10

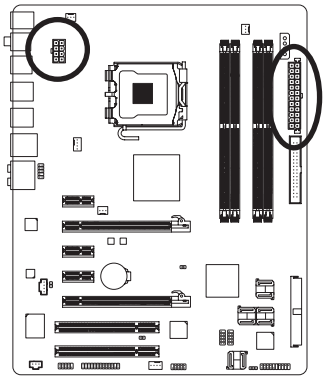

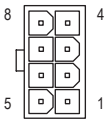

ATX_12V_2X

ATX_12V_2X:

หมายเลขพิน	ความหมาย
1	GND (เฉพาะสำหรับพิน 12V 2x4)
2	GND (เฉพาะสำหรับพิน 12V 2x4)
3	GND
4	GND
5	+12V (เฉพาะสำหรับพิน 12V 2x4)
6	+12V (เฉพาะสำหรับพิน 12V 2x4)
7	+12V
8	+12V

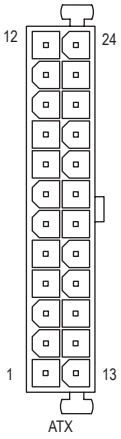

ATX

ATX:

หมายเลขพิน	ความหมาย	หมายเลขพิน	ความหมาย
1	3.3V	13	3.3V
2	3.3V	14	-12V
3	GND	15	GND
4	+5V	16	PS_ON (เปิด/ปิดแบบซอฟต์)
5	GND	17	GND
6	+5V	18	GND
7	GND	19	GND
8	พลังงานดี	20	-5V
9	5V SB(สแตนด์บาย +5V)	21	+5V
10	+12V	22	+5V
11	+12V(เฉพาะสำหรับพินATX 2x12)	23	+5V (เฉพาะสำหรับพินATX 2x12)
12	3.3V(เฉพาะสำหรับพินATX 2x12)	24	GND (เฉพาะสำหรับพินATX 2x12)

3) PCIE_12V (ขั้วต่อเพาเวอร์)

ขั้วต่อเพาเวอร์นี้ สามารถให้พลังงานพิเศษแก่สล็อต PCI Express x16 บนเมนบอร์ด เชื่อมต่อสายเคเบิลเพาเวอร์ซัพพลายเข้ากับขั้วต่อนี้ เมื่อใช้กราฟฟิกการ์ดสองอัน การไม่ทำเช่นนี้ อาจทำให้ระบบไม่มีเสถียรภาพ

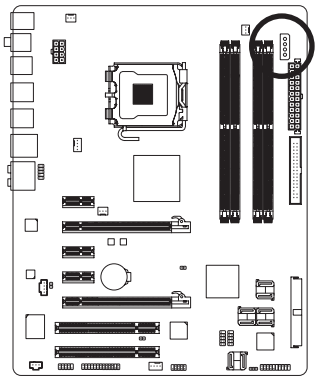

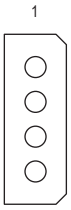

หมายเลขพิน	ความหมาย
1	NC
2	GND
3	GND
4	+12V

4/5/6) CPU_FAN/SYS_FAN1/SYS_FAN2/PWR_FAN (หัวเสียบพัดลม)

เมนบอร์ดมีหัวเสียบพัดลม CPU 4 พิน (CPU_FAN), หัวเสียบพัดลมระบบ (SYS_FAN1) 3 พิน และ (SYS_FAN2) 4 พิน และหัวเสียบพัดลมเพาเวอร์ (PWR_FAN) 3 พิน หัวเสียบพัดลมแต่ละอันจ่ายแรงดันไฟฟ้า +12V และมีการออกแบบเพื่อป้องกันการเสียบผิด เมื่อเชื่อมต่อสายเคเบิลพัดลมให้แน่ใจว่าเชื่อมต่อในทิศทางที่ถูกต้อง พัดลมส่วนมากได้รับการออกแบบโดยมีสายขั้วต่อเพาเวอร์ที่ระบุรหัสสีไว้ ขั้วต่อเพาเวอร์สีแดง ระบุถึงการเชื่อมต่อขั้วบวก และต้องใช้แรงดันไฟฟ้า +12V ขั้วต่อสีดำ คือสายดิน เมนบอร์ดสนับสนุนการควบคุมความเร็วพัดลม CPU, ซึ่งจำเป็นต้องใช้พัดลม CPU ที่มีการออกแบบที่สามารถควบคุมความเร็วพัดลมได้ เพื่อให้การระบายความร้อนได้ผลดีที่สุด แนะนำให้ติดตั้งพัดลมระบบภายในตัวเครื่อง

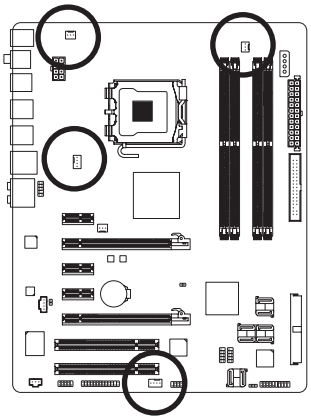

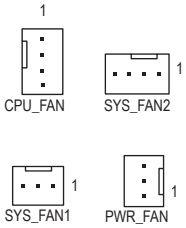

CPU_FAN/SYS_FAN2:

หมายเลขพิน	ความหมาย
1	GND
2	+12V / ควบคุมความเร็ว
3	รับรู้
4	ความคุมความเร็ว

SYS_FAN1/PWR_FAN:

หมายเลขพิน	ความหมาย
1	GND
2	+12V
3	รับรู้

7) NB_FAN (หัวเสียบพัดลมนอร์ธบริดจ์)

เชื่อมต่อสายเคเบิลพัดลมนอร์ธบริดจ์เข้ากับหัวเสียบนี้ หัวเสียบพัดลมมีการออกแบบที่ป้องกันการเสียบผิด เมื่อเชื่อมต่อสายเคเบิลพัดลม ให้แน่ใจว่าเชื่อมต่อในทิศทางที่ถูกต้อง พัดลมส่วนมากได้รับการออกแบบ โดยมีสายขั้วต่อเพาเวอร์ที่ระบุรหัสสีไว้ ขั้วต่อเพาเวอร์สีแดง ระบุถึงการเชื่อมต่อขั้วบวก และต้องใช้แรงดันไฟฟ้า +12V ขั้วต่อสีดำ คือสายดิน

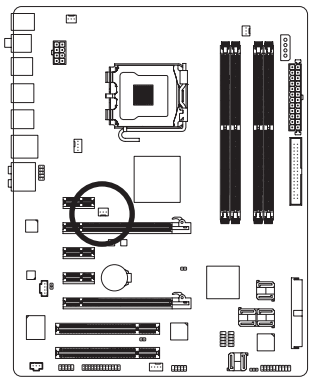

หมายเลขพิน	ความหมาย
1	GND
2	+12V
3	NC

- ให้แน่ใจว่าได้เชื่อมต่อสายเคเบิลพัดลมเข้ากับหัวเสียบพัดลม เพื่อป้องกัน CPU, นอร์ธบริดจ์ และระบบไม่ให้ร้อนเกินไป การที่ระบบร้อนเกินไป อาจทำให้เกิดความเสียหายกับ CPU/นอร์ธบริดจ์ หรืออาจทำให้ระบบค้างได้
- หัวเสียบพัดลมเหล่านี้ ไม่ได้ออกแบบมาให้เสียบจัมเปอร์ อย่าใส่ฝาจัมเปอร์บนหัวเสียบ

8) FDD (ขั้วต่อฟล็อปปี้ดิสก์ไดรฟ์)

ขั้วต่อนี้ใช้สำหรับเชื่อมต่อฟล็อปปี้ดิสก์ไดรฟ์ ชนิดของฟล็อปปี้ดิสก์ไดรฟ์ที่สนับสนุนคือ: 360 KB, 720 KB, 1.2 MB, 1.44 MB และ 2.88 MB ก่อนที่จะเชื่อมต่อฟล็อปปี้ดิสก์ไดรฟ์, ให้ค้นหาร่องป้องกันการเสียบผิดด้านบนขั้วต่อ

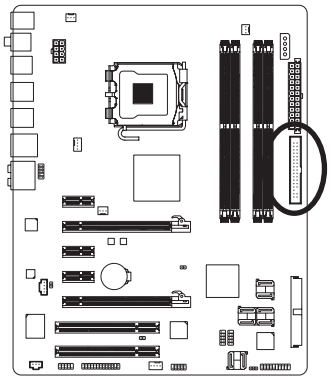

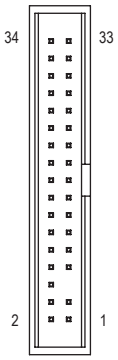

9) IDE (ขั้วต่อ IDE)

ขั้วต่อ IDE สนับสนุนอุปกรณ์ IDE สองตัว เช่น ฮาร์ดไดรฟ์ และออปติคัลไดรฟ์ ก่อนที่จ ะต่อสายเคเบิล IDE, ให้ค้นหาร่องป้องกันการเสียบผิดด้านบนขั้วต่อ ถ้าคุณต้องการเชื่อมต่อ อุปกรณ์ IDE สองตัว, อย่าลืมตั้งค่าจัมเปอร์และเสียบสายเคเบิลให้สัมพันธ์กับหน้าที่กา รทำงานของอุปกรณ์ IDE (ตัวอย่างเช่น มาสเตอร์ หรือสลาฟ) (สำหรับข้อมูลเกี่ยวกับกา รคอนฟิกการตั้งค่ามาสเตอร์/สลาฟสำหรับอุปกรณ์ IDE, ให้อ่านขั้นตอนจากผู้ผลิตอุปกรณ์)

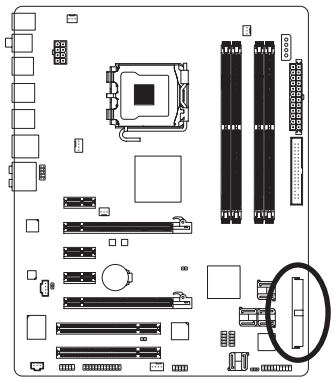

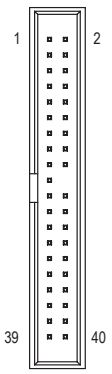

10) SATAII0/1/2/3/4/5 (ขั้วต่อ SATA 3Gb/s, ควบคุมโดย ICH9R)

ขั้วต่อ SATA สอดคล้องกับมาตรฐาน SATA 3Gb/s และคอมแพทิเบิลกับมาตรฐาน SATA 1.5Gb/s ขั้วต่อ SATA แต่ละอัน สนับสนุนอุปกรณ์ SATA หนึ่งอย่าง ขั้วต่อ ICH9R สนับสนุน RAID 0, RAID 1, RAID 5 และ RAID 10 ให้อ่านบทที่ 5, "การคอนฟิกฮาร์ดไดรฟ์ SATA" สำหรับขั้นตอนในกา รคอนฟิกอาเรย์ RAID

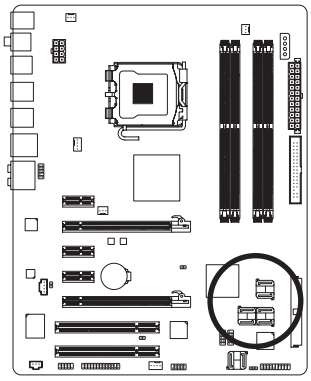

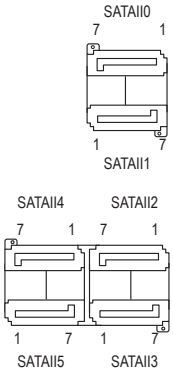

หมายเลขพิน	ความหมาย
1	GND
2	TXP
3	TXN
4	GND
5	RXN
6	RXP
7	GND

11) GSATAII0/1 (ขั้วต่อ SATA 3Gb/s, ควบคุมโดย GIGABYTE SATA2, สีม่วง)

ขั้วต่อ SATA สอดคล้องกับมาตรฐาน SATA 3Gb/s และคอมแพทิเบิลกับมาตรฐาน SATA 1.5Gb/s ขั้วต่อ SATA แต่ละอัน สนับสนุนอุปกรณ์ SATA หนึ่งอย่าง ขั้วต่อ GIGABYTE SATA2 สนับสนุน RAID 0 และ RAID 1 ให้อ่านบทที่ 5, "การคอนฟิกฮาร์ดไดรฟ์ SATA" สำหรับขั้นตอนในการคอนฟิกอาเรย์ RAID

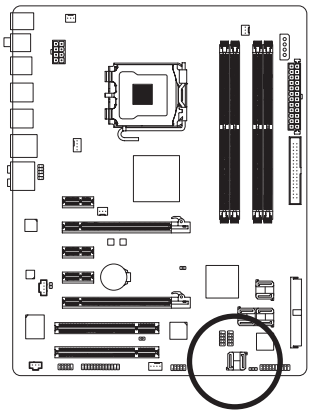

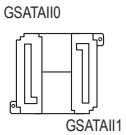

หมายเลขพิน	ความหมาย
1	GND
2	TXP
3	TXN
4	GND
5	RXN
6	RXP
7	GND

NOTE

- การคอนฟิเกอเรชั่น RAID 0 หรือ RAID 1 จำเป็นต้องใช้ฮาร์ดไดรฟ์อย่างน้อยสองตัว ถ้าจะใช้ฮาร์ดไดรฟ์มากกว่าสองตัว จำนวนรวมของฮาร์ดไดรฟ์ต้องเป็นเลขคู่
- การคอนฟิเกอเรชั่น RAID 5 จำเป็นต้องใช้ฮาร์ดไดรฟ์อย่างน้อย 3 ตัว (จำนวนรวมของฮาร์ดไดรฟ์ไม่ต้องเป็นเลขคู่)
- การคอนฟิเกอเรชั่น RAID 10 จำเป็นต้องใช้ฮาร์ดไดรฟ์ 4 ตัว และจำนวนรวมของฮารดไดรฟ์ต้องเป็นเลขคู่

12) PWR_LED (หัวเสียบ LED เพาเวอร์ระบบ)

หัวเสียบนี้สามารถใช้เพื่อเชื่อมต่อ LED เพาเวอร์ระบบบนตัวเครื่อง เพื่อระบุถึงสถานะเพาเวอร์ของร ะบบ LED ติด เมื่อระบบกำลังทำงาน LED กะพริบ เมื่อระบบอยู่ในสถานะสลีป S1 LED ดับ เมื่อระบบอยู่ในสถานะสลีป S3/S4 หรือปิดเครื่อง (S5)

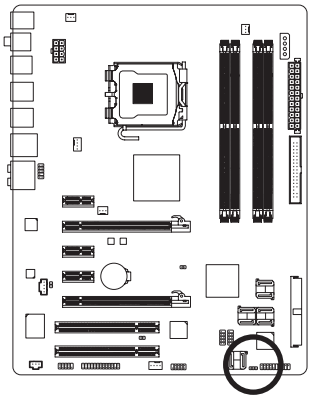

1

หมายเลขพิน	ความหมาย
1	MPD+
2	MPD-
3	MPD-

สถานะระบบ	LED
S0	ติด
S1	กะพริบ
S3/S4/S5	ดับ

13) BAT (แบตเตอร)

แบตเตอรี่จ่ายพลังงานเพื่อเก็บค่าต่างๆ ไว้ (เช่น ค่าคอนฟิเกอเรชั่น BIOS, วันที่ และเวลา) ใน CMOS เมื่อปิดคอมพิวเตอร์ เปลี่ยนแบตเตอรี่เมื่อแรงดันไฟฟ้าแบตเตอรี่ลดลงจนอยู่ในระดับต่ำ ไม่เช่นนั้นค่า CMOS อาจไม่ถูกต้อง หรืออาจหายไป

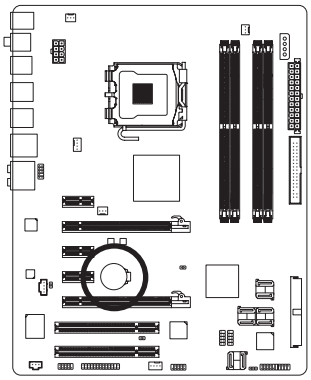

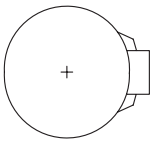

คุณสามารถล้างค่า CMOS โดยการถอดแบตเตอรี่ออก:

1. ปิดคอมพิวเตอร์ และดึงปลั๊กสายไฟออก
2. ค่อยๆ ถอดแบตเตอรี่ออกจากที่ใส่แบตเตอรี่ และรอเป็นเวลาหนึ่งนาที (หรือใช้วัตถุโลหะ เช่นไขควง เพื่อแตะขั้วบวกและขั้วลบของที่ใส่แบตเตอรี่ ทำให้ลัดวงจรถึงกันเป็นเวลา 5 วินาที)
3. เปลี่ยนแบตเตอรี่
4. เสียบสายไฟ และเริ่มคอมพิวเตอร์ใหม่

CAUTION

- ปิดคอมพิวเตอร์ และถอดปลั๊กสายไฟออกเสมอ ก่อนที่จะเปลี่ยนแบตเตอรี่
- เปลี่ยนแบตเตอรี่โดยใช้แบตเตอรี่ที่เทียบเท่ากัน ถ้าใช้แบตเตอรี่รุ่นที่ไม่ถูกต้อง อาจเกิดการระเบิดได้
- ติดต่อสถานที่ซื้อผลิตภัณฑ์ หรือตัวแทนจำหน่ายในประเทศ ถ้าคุณไม่สามารถเปลี่ยนแบตเตอรี่ได้ด้วยตัวเอง หรือไม่แน่ใจเกี่ยวกับรุ่นแบตเตอรี่
- ในขณะที่ติดตั้งแบตเตอรี่ ให้สังเกตทิศทางของด้านบวก (+) และด้านลบ (-) ของแบตเตอรี่ (ด้านบวกควรหงายขึ้น)
- คุณต้องจัดการกับแบตเตอรี่ที่ใช้แล้วตามกฎระเบียบในการรักษาสิ่งแวดล้อมในประเทศของคุณ

ไทย

14) F_PANEL (หัวเสียบแผงด้านหน้า)

เชื่อมต่อสวิตช์เพาเวอร์, สวิตช์รีเซ็ต, ลำโพง และไฟแสดงสถานะระบบ บนแผงด้านหน้าตัวเครื่องเข้ากับหัวเสียบนี้ ตามการกำหนดพินด้านล่าง สังเกตพินบวกและลบ ก่อนที่จะเชื่อมต่อสายเคเบิล

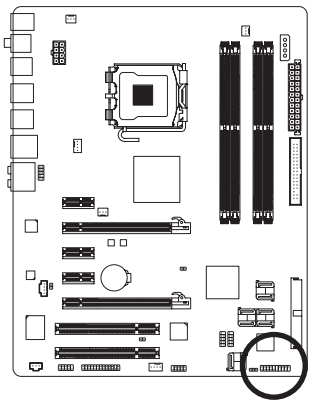

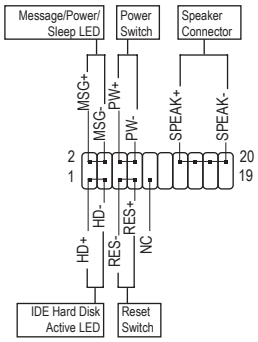

- MSG (LED ข้อความ/เพาเวอร์/สลีป, สีเหลือง):

สถานะระบบ	LED
S0	ติด
S1	กะพริบ
S3/S4/S5	ดับ

เชื่อมต่อไปยังไฟแสดงสถานะเพาเวอร์บนแผงด้านหน้าตัวเครื่อง LED ติด เมื่อระบบกำลังทำงาน LED กะพริบ เมื่อระบบอยู่ในสถานะสลีป S1 LED ดับ เมื่อระบบอยู่ในสถานะสลีป S3/S4 หรือปิดเครื่อง (S5)

- PW (สวิตช์เพาเวอร์, สีแดง):
  เชื่อมต่อไปยังสวิตช์เพาเวอร์บนแผงด้านหน้าตัวเครื่อง คุณอาจตั้งค่าคอนฟิกโดยการปิดระบบโดยใช้สวิตช์เพาเวอร์ (สำหรับข้อมูลเพิ่มเติม ให้อ่านบทที่ 2 เรื่อง "โปรแกรมตั้งค่า BIOS", "โปรแกรมตั้งค่าการจัดการพลังงาน")
- SPEAK (ลำโพง, สีส้ม):
  เชื่อมต่อไปยังลำโพงบนแผงด้านหน้าตัวเครื่อง ระบบรายงานสถานะการเริ่มต้นระบบโดยการส่งรหัสบี๊ป คุณจะได้ยินเสียงบี๊ปสั้นหนึ่งครั้ง ถ้าไม่พบปัญหาใดๆ เมื่อเริ่มต้นระบบ ถ้าระบบตรวจพบปัญหา, BIOS อาจส่งเสียงบี๊ปในรูปแบบต่างๆ เพื่อระบุถึงปัญหาให้ทราบ สำหรับข้อมูลเพิ่มเติมเกี่ยวกับรหัสบี๊ป ให้ดูบทที่ 5 "การแก้ไขปัญหา"
- HD (LED กิจกรรมฮาร์ดไดรฟ์ IDE, สีน้ำเงิน)
  เชื่อมต่อไปยัง LED แสดงกิจกรรมของฮาร์ดไดรฟ์บนแผงด้านหน้าตัวเครื่อง LED ติด เมื่อฮาร์ดไดรฟ์กำลังอ่านหรือเขียนข้อมูล
- RES (สวิตช์รีเซ็ต, สีเขียว):
  เชื่อมต่อไปยังสวิตช์รีเซ็ตบนแผงด้านหน้าตัวเครื่อง กดสวิตช์รีเซ็ต เพื่อเริ่มคอมพิวเตอร์ใหม่ ถ้าคอมพิวเตอร์ค้าง และไม่สามารถเริ่มต้นใหม่แบบปกติได้
- NC (สีม่วง):
  ไม่มีการเชื่อมต่อ

NOTE

รูปแบบแผงด้านหน้าอาจแตกต่างกันในตัวเครื่องแต่ละแบบ โดยมากแล้ว โมดูลแผงด้านหน้าจะประกอบด้วยสวิตช์เพาเวอร์, สวิตช์รีเซ็ต, LED เพาเวอร์, LED กิจกรรมฮาร์ดไดรฟ์, ลำโพง เป็นต้น เมื่อเชื่อมต่อโมดูลแผงด้านหน้าตัวเครื่องของคุณเข้ากับหัวเสียบนี้ ตรวจดูให้แน่ใจว่าการกำหนดสาย และการกำหนดพินนั้นเสียบอย่างถูกต้อง

15) F_AUDIO (หัวเสียบเสียงที่แผงด้านหน้า)

หัวเสียบเสียงที่แผงด้านหน้า สนับสนุนเสียงไฮเดฟฟีนิชั่นของ Intel (HD) และเสียง AC'97 คุณสามารถเชื่อมต่อโมดูลเสียงที่แผงด้านหน้าของตัวเครื่องเข้ากับหัวเสียบนี้ ตรวจดู ให้แน่ใจว่าการกำหนดสายของขั้วต่อโมดูล ตรงกับการกำหนดพินของหัวเสียบบนเมนบอร์ด การเชื่อมต่อที่ไม่ถูกต้องระหว่างขั้วต่อโมดูล และหัวเสียบบนเมนบอร์ด จะทำให้อุปกรณ์ไม่ทำงาน หรืออาจทำให้เกิดความเสียหายได้

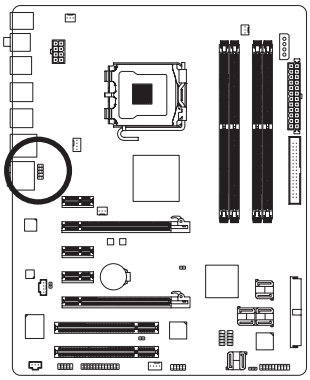

สำหรับเสียง HD ที่แผงด้านหน้า:

หมายเลขพิน	ความหมาย
1	MIC2_L
2	GND
3	MIC2_R
4	-ACZ_DET
5	LINE2_R
6	FSENSE1
7	FAUDIO_JD
8	หมายเลขพิน
9	LINE2_L
10	FSENSE2

สำหรับเสียง AC'97 ที่แผงด้านหน้า:

หมายเลขพิน	ความหมาย
1	MIC
2	GND
3	เพาเวอร์ไมค์
4	NC
5	สัญญาณออก (R)
6	NC
7	NC
8	หมายเลขพิน
9	สัญญาณออก (L)
10	NC

NOTE

- ตามค่ามาตรฐาน หัวเสียบเสียงที่แผงด้านหน้าสนับสนุนเสียง HD ถ้าตัวเครื่องมีโมดูลเสียง AC'97 ที่แผงด้านหน้า, ให้ดูขั้นตอนสำหรับวิธีในการเปิดทำงานฟังก์ชั่น AC'97 ผ่านซอฟต์แวร์เสียง ในบทที่ 5 เรื่อง "การคอนฟิกระบบเสียง 2/4/5.1/7.1 แชนเนล"
- เมื่อใช้โมดูลเสียง AC'97 ที่แผงด้านหน้า, คุณสามารถใช้ขั้วต่อเสียงทั้งที่แผงด้านหน้าและด้านหลังได้ แต่ไม่สามารถใช้ทั้งสองอย่างได้ในเวลาเดียวกัน
- ตัวเครื่องบางอย่าง มีโมดูลเสียงที่แผงด้านหน้า ที่มีขั้วต่อแบบแยกกันบนแต่ละสาย แทนที่จะเป็นปลั๊กอันเดียว สำหรับข้อมูลเกี่ยวกับการเชื่อมต่อโมดูลเสียงที่แผงด้านหน้าที่มีการกำหนดสายที่แตกต่างจากนี้ โปรดติดต่อผู้ผลิตตัวเครื่อง

16) CD_IN (ขั้วต่อ CD เข้า)

คุณสามารถเชื่อมต่อสายเคเบิลเสียงที่มาพร้อมกับออปติคัลไดรฟ์ของคุณเข้ากับหัวเสียบ

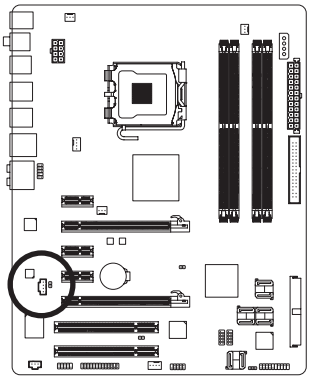

หมายเลขพิน	ความหมาย
1	CD-L
2	GND
3	GND
4	CD-R

17) SPDIF_O (หัวเสียบ S/PDIF ออก)

หัวเสียบนี้สนับสนุน S/PDIF ดิจิตอลออก และเชื่อมต่อสายเคเบิลเสียง S/PDIF ดิจิตอล (ที่มาจากเอ็กซ์แพนชั่นการ์ด) สำหรับเอาต์พุตเสียงดิจิตอลจากเมนบอร์ดของคุณ ไปยังเอ็กซ์แพนชั่นการ์ดเฉพาะอย่าง เช่น กราฟฟิกการ์ด และการ์ดเสียง ตัวอย่างเช่น กราฟฟิกการ์ดบางอย่างอาจต้องการให้คุณใช้สายเคเบิลเสียง S/PDIF ดิจิตอลสำหรับเอาต์พุตเสียงดิจิตอลจากเมนบอร์ดของคุณไปยังกราฟฟิกการ์ด ถ้าคุณต้องการเชื่อมต่อจอแสดงผล HDMI เข้ากับกราฟฟิกการ์ด และมีเอาต์พุตเสียงดิจิตอลจากจอแสดงผล HDMI ในเวลาเดียวกัน สำหรับข้อมูลเพิ่มเติมเกี่ยวกับการเชื่อมต่อสายเคเบิลเสียง S/PDIF ดิจิตอล ให้อ่านคู่มือสำหรับเอ็กซ์แพนชั่นการ์ดของคุณอย่างละเอียด

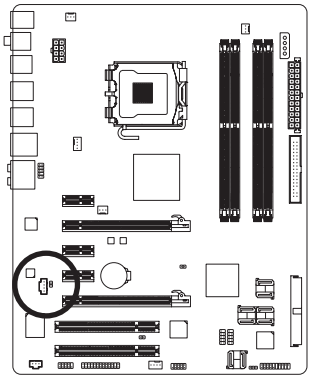

หมายเลขพิน	ความหมาย
1	SPDIFO
2	GND

18) SPDIF_IN (หัวเสียบ S/PDIF เข้า)

หัวเสียบนี้ สนับสนุน S/PDIF ดิจิตอลเข้า และสามารถเชื่อมต่อไปยังอุปกรณ์เสียงซึ่งสนับสนุนสัญญาณเสียงดิจิตอลออก ผ่านสายเคเบิล S/PDIF เข้า หากต้องการซื้อสายเคเบิล S/PDIF เข้า โปรดติดต่อตัวแทนจำหน่ายในประเทศของคุณ

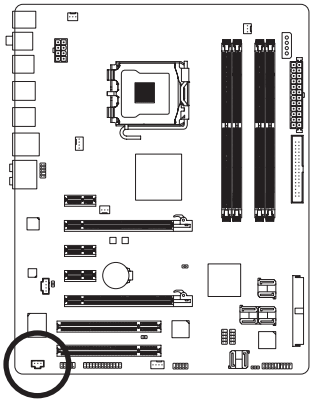

หมายเลขพิน	ความหมาย
1	พลังงาน
2	SPDIFI
3	GND

19) F_USB1/F_USB2 (หัวเสียบ USB, สีเหลือง)

หัวเสียบสอดคล้องกับข้อกำหนด USB 2.0/1.1 หัวเสียบ USB แต่ละอัน ให้พอร์ต USB สองพอร์ต โดยต่อผ่านแผง USB ที่สามารถซื้อเพิ่มเติมได้ หากต้องการซื้อแผง USB เพิ่มเติม, โปรดติดต่อตัวแทนจำหน่ายในประเทศของคุณ

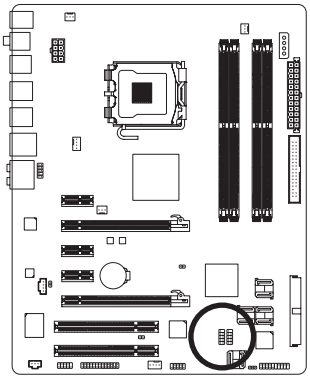

หมายเลขพิน	ความหมาย
1	Power (5V)
2	Power (5V)
3	USB DX-
4	USB DY-
5	USB DX+
6	USB DY+
7	GND
8	GND
9	หมายเลขพิน
10	NC

CAUTION

- อย่าเสียบสายเคเบิลแผง IEEE 1394 (2x5 พิน) ลงในหัวเสียบ USB
- ก่อนที่จะติดตั้งแผง USB, ให้แน่ใจว่าได้ปิดคอมพิวเตอร์ และดึงปลั๊กสายไฟออกจากเต้าเสียบไฟฟ้า เพื่อป้องกันความเสียหายที่จะเกิดกับแผง USB

20) F1_1394 (หัวเสียบ IEEE 1394a, สีเทา)

หัวเสียบสอดคล้องกับข้อกำหนด IEEE 1394a หัวเสียบ IEEE 1394a สามารถให้พอร์ต IEEE 1394a หนึ่งพอร์ต ผ่านแผง IEEE 1394a ที่สามารถซื้อเพิ่มได้ หากต้องการซื้อแผง IEEE 1394a เพิ่มเติม, โปรดติดต่อตัวแทนจำหน่ายในประเทศของคุณ

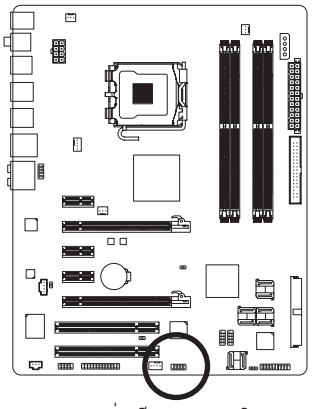

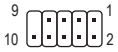

หมายเลขพิน	ความหมาย
1	TPA+
2	TPA-
3	GND
4	GND
5	TPB+
6	TPB-
7	พลังงาน (12V)
8	พลังงาน(12V)
9	หมายเลขพิน
10	GND

CAUTION

- อย่าเสียบสายเคเบิลของแผง USB ลงในหัวเสียบ IEEE 1394a
- ก่อนที่จะติดตั้งแผง IEEE 1394a, ให้แน่ใจว่าได้ปิดคอมพิวเตอร์ และดึงปลั๊กสายไฟออกจากเต้าเสียบไฟฟ้า เพื่อป้องกันความเสียหายที่จะเกิดกับแผง IEEE 1394a
- ในการเชื่อมต่ออุปกรณ์ IEEE 1394a, ให้ต่อปลายด้านหนึ่งของสายเคเบิลอุปกรณ์ไปยังคอมพิวเตอร์ของคุณ จากนั้นต่อปลายอีกด้านหนึ่งของสายเคเบิลไปยังอุปกรณ์ IEEE 1394a ตรวจดูให้แน่ใจว่าสายเคเบิลเชื่อมต่ออย่างแน่นหนา

21) COMA (หัวเสียบพอร์ตอนุกรม)

หัวเสียบ COMA สามารถให้พอร์ตอนุกรมหนึ่งพอร์ต ผ่านสายเคเบิลพอร์ต COM ที่สามารถซื้อเพิ่มเติมได้ หากต้องการซื้อสายเคเบิลพอร์ต COM เพิ่มเติม, โปรดติดต่อตัวแทนจำหน่ายในประเทศของคุณ

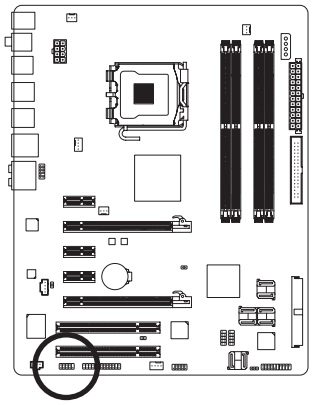

หมายเลขพิน	ความหมาย
1	NDCDA-
2	NSINA
3	NSOUTA
4	NDTRA-
5	GND
6	NDSRA-
7	NRTSA-
8	NCTSA-
9	NRIA-
10	หมายเลขพิน

22) LPT (หัวเสียบพอร์ตขนาน)

หัวเสียบ LPT สามารถให้พอร์ตขนานหนึ่งพอร์ต ผ่านสายเคเบิลพอร์ต LPT ที่สามารถซื้อเพิ่มเติมได้ หากต้องการซื้อสายเคเบิลพอร์ต LPT เพิ่มเติม, โปรดติดต่อตัวแทนจำหน่ายในประเทศของคุณ

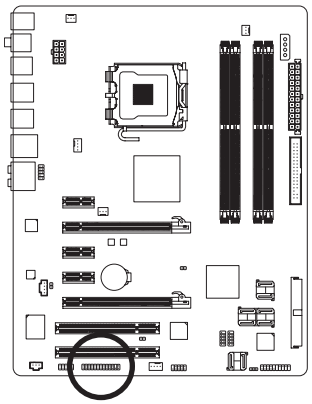

หมายเลขพิน	ความหมาย	หมายเลขพิน	ความหมาย
1	STB-	14	GND
2	AFD-	15	PD6
3	PD0	16	GND
4	ERR-	17	PD7
5	PD1	18	GND
6	INIT-	19	ACK-
7	PD2	20	GND
8	SLIN-	21	BUSY
9	PD3	22	GND
10	GND	23	PE
11	PD4	24	หมายเลขพิน
12	GND	25	SLCT
13	PD5	26	GND

23) CLR_CMOS (จัมเปอร์การล้าง CMOS)

ใช้จัมเปอร์นี้เพื่อล้างค่า CMOS (เช่น ข้อมูลวันที่ และค่าคอนฟิเกอเรชั่น BIOS) และรีเซ็ตค่า CMOS กลับเป็นค่ามาตรฐานจากโรงงาน ในการล้างค่า CMOS, ให้เสียบหัวจัมเปอร์ระหว่างสองพิน เพื่อลัดวงจรพินทั้งสองชั่วคราว หรือใช้วัตถุโลหะ เช่นไขควง เพื่อสัมผัสพินทั้งสองเป็นเวลาสองสามวินาที

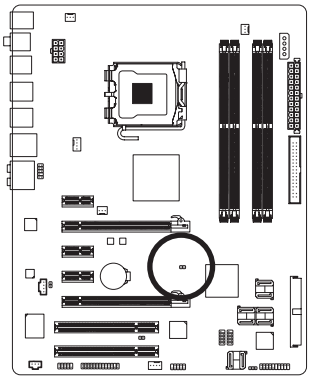

เปิด: ปกติ

ลัดวงจร: ล้างค่า CMOS

CAUTION

- ปิดคอมพิวเตอร์ของคุณและดึงปลั๊กสายไฟจากเต้าเสียบไฟฟ้าทุกครั้งก่อนที่จะทำการล้างค่า CMOS
- หลังจากการล้างค่า CMOS และก่อนที่จะเปิดคอมพิวเตอร์ของคุณ, ให้แน่ใจว่าได้นำหัวจัมเปอร์ออกจากจัมเปอร์เรียบร้อยแล้ว การไม่ทำเช่นนี้ อาจทำให้เกิดความเสียหายกับเมนบอร์ด
- หลังจากเริ่มต้นระบบใหม่, ให้ไปยังโปรแกรมตั้งค่า BIOS เพื่อโหลดค่ามาตรฐานจากโรงงาน (เลือก Load Optimized Defaults (โหลดค่ามาตรฐานที่ดีที่สุด)) หรือจะคอนฟิกการตั้งค่า BIOS แบบแมนนวลก็ได้ (ดูบทที่ 2 เรื่อง "โปรแกรมตั้งค่า BIOS" สำหรับการคอนฟิเกอเรชั่น BIOS)

24) CI (หัวเสียบการบุกรุกตัวเครื่อง)

เมนบอร์ดนี้ มีคุณสมบัติการตรวจจับตัวเครื่อง ซึ่งจะคอยตรวจจับว่ามีการถอดฝาปิดตัวเครื่อง หรือไม่ ฟังก์ชั่นนี้ จำเป็นต้องใช้ตัวเครื่องที่มีการออกแบบสำหรับตรวจจับการบุกรุกตัวเครื่อง

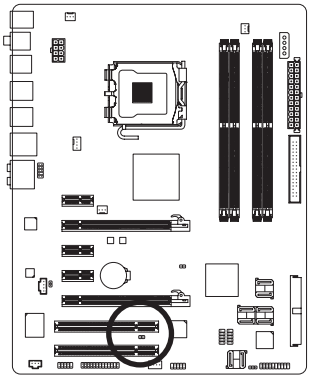

1

หมายเลขพิน	ความหมาย
1	สัญญาณ
2	GND

ไทย